EPSON
EXCEED YOUR VISION

ELPIE01

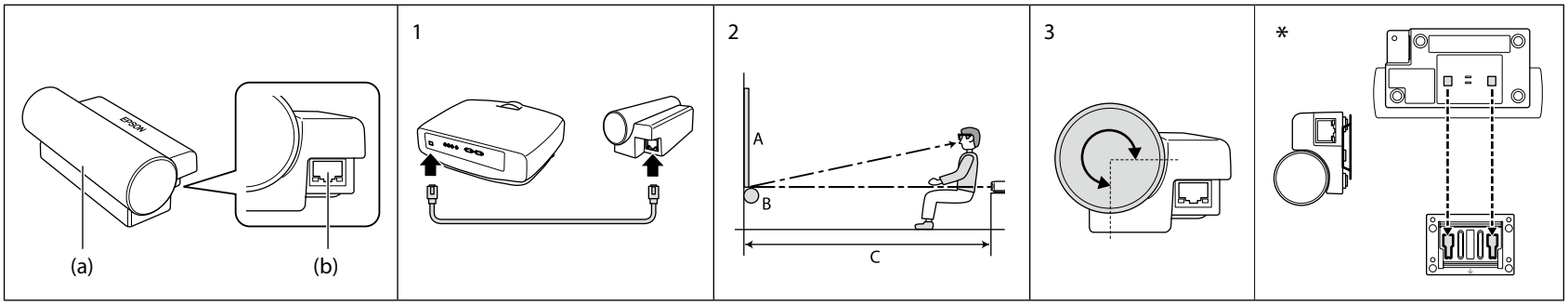

EN External 3D IR emitter User's Guide

This External 3D IR emitter extends the visual and audio distance for 3D images up to 10 m. You can use this emitter if you cannot watch 3D images properly with a 3D projector, or if your viewing position is too far from the screen.

Supplied Items: External 3D IR emitter × 1, Bracket × 1
Part Names: (a) Infrared transmitter, (b) Connection port

1. Connect the port on the External 3D IR emitter to the projector's External 3D emitter port using a LAN (straight/STP/10 m or less) cable.
2. Setup the External 3D IR emitter at the bottom of the screen near the center. (A: Screen, B: External 3D IR emitter, C: Viewing area Approx. 10 m)
3. Adjust the angle of the transmitter to suit your viewing position.
   *When mounting on a wall, fix the bracket to the wall, and then insert the emitter in the direction indicated by the arrows until you hear it click into place.

- When viewing, make sure there is nothing blocking the signal between the External 3D IR emitter and the 3D Glasses.
- This External 3D IR emitter may be effected by operations from infrared remote controls. If this does occur, change the direction of the External 3D IR emitter.

FR Guide de l'utilisateur de l'émetteur IR 3D externe

Cet émetteur IR 3D externe augmente la portée visuelle et audio des images en 3D de dix mètres maximum. Vous pouvez utiliser cet émetteur si vous ne parvenez pas à visualiser correctement les images en 3D avec un projecteur 3D ou si vous êtes trop loin de l'écran.

Éléments fournis: Émetteur IR 3D externe × 1, Support × 1,
Nom des pièces: (a) Transmetteur infrarouge, (b) Port de connexion

1. Connectez le port de l'émetteur IR 3D externe au port de l'émetteur infrarouge 3D externe du projecteur à l'aide d'un câble de réseau local (droit/à paires torsadées blindées/10 mètres ou moins).
2. Placez l'émetteur IR 3D externe situé au niveau de la partie inférieure de l'écran à proximité du centre. (A: Écran, B: Émetteur IR 3D externe, C: Zone de visualisation d'environ 10 mètres)
3. Réglez l'angle du transmetteur en fonction de votre position de visionnage.
   *Lors de l'installation sur un mur, fixez le support sur le mur, puis insérez l'émetteur dans le sens indiqué par les flèches jusqu'à ce qu'un déclic confirme la mise en place.

- Lors du visionnage, veillez à ce qu'il n'y ait pas d'obstacles au signal entre l'émetteur IR 3D externe et les lunettes 3D.
- Les télécommandes infrarouges peuvent affecter le fonctionnement de cet émetteur IR 3D externe. Modifiez alors le sens de l'émetteur IR 3D externe.

DE Bedienungsanleitung für Sender "External 3D IR"

Dieser externe 3D-Infratrotsender erweitert den visuellen und akustischen Abstand für 3D-Bilder bis zu 10 m. Verwenden Sie diesen Sender, wenn Sie 3D-Bilder mit einem 3D-Projektor nicht einwandfrei sehen können oder Ihre Betrachtungsposition zu weit vom Bildschirm entfernt ist.

Lieferumfang: Sender "External 3D IR" × 1, Haken × 1
Teilebezeichnungen: (a) Infrarotsender, (b) Anschlussbuchse

1. Verbinden Sie den Anschluss des externen 3D-Infrarotsenders mit dem Anschluss für den externen 3D-Infrarotsender des Projektors mit einem LAN-Kabel (gerade/STP/max. 10 m).
2. Stellen Sie den externen 3D-Infrarotsender unten an der Leinwand und ungefähr in der Mitte auf. (A: Leinwand, B: Sender "External 3D IR", C: Betrachtungsbereich ca. 10 m)
3. Stellen Sie den Winkel des Senders entsprechend Ihrer Betrachtungsposition ein.
   *Zur Wandmontage befestigen Sie zunächst die Halterung an der Wand und setzen Sie den Sender in Pfeilrichtung ein, bis er hörbar einrastet.

- Achten Sie beim Betrachten darauf, dass das Signal zwischen externem 3D-Infrarotsender und 3D-Brille nicht blockiert wird.
- Dieser externe 3D-Infrarotsender wird möglicherweise durch Signale von Infrarot-Fernbedienungen beeinflusst. Wenn solche Störungen auftreten, ändern Sie die Ausrichtung des externen 3D-Infrarotsenders.

IT Manuale dell'utente per Emittente a infrarossi esterna 3D IR

Questa emittente a infrarossi esterna 3D IR consente di estendere la distanza visiva e sonora per le immagini 3D fino a 10 m. Utilizzare questa emittente se non risulta possibile guardare correttamente le immagini 3D con un proiettore 3D oppure se la posizione di visione è troppo distante dallo schermo.

Articoli in dotazione: Emittente a infrarossi External 3D IR × 1, Staffa × 1
Nomi delle parti: (a) Trasmettitore a infrarossi, (b) Porta di connessione

1. Collegare la porta sull'emittente a infrarossi esterna 3D IR alla porta per emittente del proiettore utilizzando un cavo LAN (diritto/STP/10m o inferiore).
2. Posizionare l'emittente a infrarossi esterna 3D IR sotto lo schermo in posizione centrale. (A: Schermo, B: Emittente a infrarossi External 3D IR, C: Area di visione di circa 10 m)
3. Regolare l'angolo del trasmettitore in base alla posizione di visione.
   *Per il montaggio a parete, fissare la staffa alla parete e quindi inserire l'emittente nella direzione indicata dalle frecce fino allo scatto in posizione.

- Per la visione, assicurarsi che non vi siano ostacoli sul percorso del segnale tra l'emittente a infrarossi esterna 3D IR e gli occhiali 3D.
- Questa emittente a infrarossi esterna 3D IR può venire disturbata da operazioni effettuate con telecomandi a infrarossi. Se ciò si verifica, cambiare la direzione dell'emittente a infrarossi esterna 3D IR.

ES Manual de usuario del emisor de infrarrojos 3D externo

Este emisor de infrarrojos 3D externo aumenta la distancia visual y sonora de las imágenes en 3D hasta 10 metros. Utilice este emisor si no ve correctamente las imágenes en 3D con un proyector 3D, o si usted está colocado demasiado lejos de la pantalla.

Artículos suministrados: Emisor de infrarrojos 3D externo × 1, Bandeja × 1
Nombres de las piezas: (a) Transmisor de infrarrojos, (b) Puerto de conexión

1. Conecte el puerto del emisor de infrarrojos 3D externo al puerto que tiene el proyector para emisores 3D externos mediante un cable de LAN (no cruzado/STP/10 m o menos).
2. Instale el emisor de infrarrojos 3D externo en la parte de abajo de la pantalla, cerca del centro. (A: Pantalla, B: Emisor de infrarrojos 3D externo, C:Área de visualización aprox. 10 m)
3. Ajuste el ángulo del transmisor al ángulo de visión que tenga usted.
   *Si lo cuelga de la pared, fije la bandeja a la pared e introduzca el emisor en la dirección indicada por las flechas hasta oír el clic que indica que está en su sitio.

- Compruebe que no haya ningún obstáculo que impida que llegue la señal del emisor de infrarrojos 3D externo a las gafas 3D.
- Este emisor de infrarrojos 3D externo puede recibir interferencias de otros mandos a distancia de infrarrojos. En ese caso, cambie la dirección del emisor de infrarrojos 3D externo.

EPSON
EXCEED YOUR VISION

ELPIE01

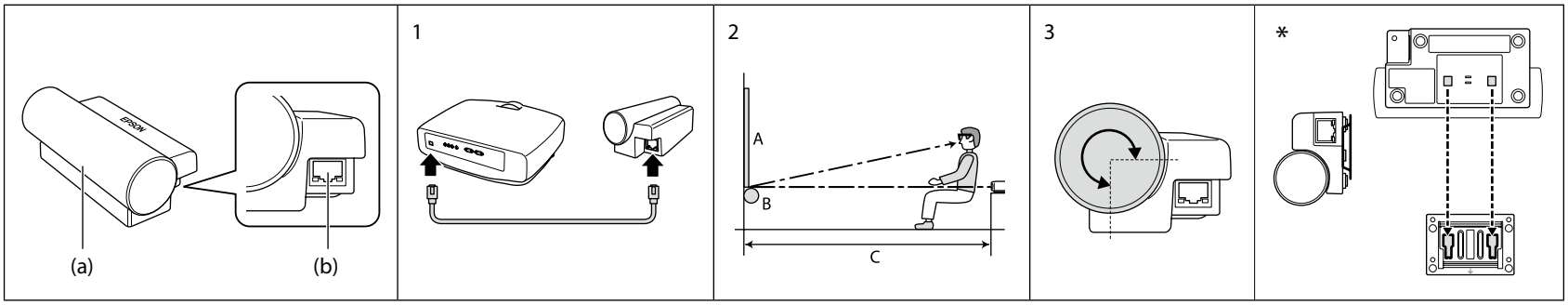

PT Manual do Utilizador do emissor IV 3D externo

Este emissor IV 3D externo aumenta a distância visual e de áudio das imagens 3D até 10 m. Pode utilizar este emissor se não conseguir ver as imagens 3D correctamente com um videoprojector 3D ou se a posição de visualização estiver demasiado afastada do ecrã.

Itens fornecidos: Emissor IV 3D externo × 1, Suporte × 1
Nomes dos elementos: (a) Transmissor de infravermelhos, (b) Porta de ligação

1. Ligue a porta do emissor IV 3D externo ao emissor 3D externo do videoprojector utilizando um cabo LAN (recto/STP/com 10 m ou inferior).
2. Configure o emissor IV 3D externo na parte inferior do ecrã, junto ao centro. (A: Ecrã, B: Emissor IV 3D externo, C: Área de visualização de cerca de 10 m)
3. Ajuste o ângulo do transmissor de forma a adequá-lo à posição de visualização.
   *Aquando da montagem numa parede, fixe o suporte na parede e insira o emissor na direcção indicada pelas setas até o ouvir encaixar.

- Durante a visualização, certifique-se de que nada bloqueia o sinal entre o emissor IV 3D externo e os óculos 3D.
- Este emissor IV 3D externo pode ser afectado pelas operações de controlos remotos por infravermelhos. Se isso acontecer, altere a direcção do emissor IV 3D externo.

SC 外部 3D 红外发射器使用说明书

此外部 3D 红外发射器可将 3D 图像的视频和音频距离扩展至 10 米。如果您无法通过 3D 投影机正确观看 3D 图像，或观看位置离屏幕太远，则可以使用此发射器。

随附物品：外部 3D 红外发射器 ×1，支架 ×1
部件名称：(a) 红外发射器，(b) 连接端口

1. 通过 LAN（直接 /STP/10 米或以下）线缆将外部 3D 红外发射器上的端口与投影机的外部 3D 发射器端口相连。
2. 在屏幕底部靠中间的位置设置外部 3D 红外发射器。(A: 屏幕，B: 外部 3D 红外发射器，C: 观看区域为大约 10 米)
3. 调整发射器的角度，使之适合您的观看位置。
   * 在墙面上安装时，请先将支架固定到墙面上，然后按照箭头所示的方向插入发射器，直到咔嗒一声就位为止。

- 在观看时，请确保外部 3D 红外发射器与 3D 眼镜之间没有任何阻挡信号的物体。
- 此外部 3D 红外发射器可能会受到红外遥控器操作的影响。若发生此情形，请更改外部 3D 红外发射器的方向。

TC 外部 3D IR 發射器使用説明書

此外部 3D IR 發射器可使 3D 影像的視聽距離長達 10 公尺。若您無法透過 3D 投影機正常觀賞 3D 影像，或是觀賞位置距螢幕過遠，都可以使用此發射器。

隨附項目 : 外部 3D IR 發射器 ×1, 支架 ×1
零件名稱 : (a) 紅外線發送器 , (b) 連接埠

1. 使用 LAN（10 公尺或以下的 straight/STP）纜線，將外部 3D IR 發射器的連接埠連接於投影機的外部 3D 發射器連接埠。
2. 將外部 3D IR 發射器安裝於靠近螢幕中心的下方。(A: 螢幕 , B: 外部 3D IR 發射器 , C: 觀看區域大約 10 公尺)
3. 按您的觀賞位置來調整發送器角度。
   * 需架設於牆面時，先固定支架，然後按照箭頭指示方向插入發射器，聽到響聲表示已正確崁入。

- 觀賞影像時，務必確保外部 3D IR 發射器與 3D 眼鏡之間沒有礙障物。
- 此外部 3D IR 發射器可能受到紅外線遙控器的影響。若有這種現象，請調整外部 3D IR 發射器的方向。

JP 外付 3D エミッター取扱説明書

本外付 3D エミッターは 3D 映像の視聴距離を約 10m まで伸ばします。3D プロジェクターで正常に 3D 映像が視聴できないときや視聴位置がスクリーンから遠い場合にお使いください。

同梱品：外付 3D エミッター × 1、ブラケット × 1
各部の名称：(a) 赤外線送信部、(b) 接続端子

1. 外付 3D エミッターの接続端子とプロジェクターの外付 3D エミッター用の接続端子を LAN ケーブル（ストレート /STP/10m 以下）で接続します。
2. 外付 3D エミッターをスクリーンの下部中央付近に設置します。(A：スクリーン、B：外付 3D エミッター、C：視聴範囲 約 10m)
3. 視聴する位置に合わせ、送信部の角度を調整します。
   * 壁掛けにするときは、ブラケットを壁に固定してから矢印の向きを合わせ、カチッと音がするまで差し込みます。

- 視聴するときは、外付 3D エミッターと視聴位置（3D メガネ）の間に信号をさえぎるものを置かないでください。
- 本外付 3D エミッターの信号は、赤外線リモコンの動作に影響を受ける場合があります。その場合は外付 3D エミッターの方向を変えてください。

Specification

Operating temperature	5 - 35°C
Storage temperature	-10 - 60°C
Operating Humidity	20 - 80 %
Storage Humidity	10 - 90 %
Appearance	120 (W) × 48.35 (H) × 56.5 (D) mm
Mass	Approx. 160 g

FCC Compliance Statement

This equipment has been tested and found to comply with the limits for a Class B digital device, pursuant to part 15 of the FCC Rules. These limits are designed to provide reasonable protection against harmful interference in a residential installation. This equipment generates, uses and can radiate radio frequency energy and, if not installed and used in accordance with the instructions, may cause harmful interference to radio communications. However, there is no guarantee that interference will not occur in a particular installation. If this equipment does cause harmful interference to radio or television reception, which can be determined by turning the equipment off and on, the user is encouraged to try to correct the interference by one or more of the following measures:

- Reorient or relocate the receiving antenna.
- Increase the separation between the equipment and receiver.
- Connect the equipment into an outlet on a circuit different from that to which the receiver is connected.
- Consult the dealer or an experienced radio/TV technician for help.

電波障害自主規制について

この装置は、一般財団法人 VCCI 協会の基準に基づくクラス B 情報技術機器です。この装置は、家庭環境で使用することを目的としていますが、この装置がラジオやテレビジョン受信機に近接して使用されると、受信障害を引き起こすことがあります。取扱説明書に従って正しい取り扱いをしてください。

Printed in China