EPSON
EXCEED YOUR VISION

Setting a Password

EN The printer's default settings do not include a password. Make sure to set a password by following the procedure below.

DE Die Standardeinstellungen des Druckers enthalten kein Passwort. Gehen Sie nach der im Folgenden beschriebenen Vorgehensweise zum Festlegen eines Passworts vor.

FR Par défaut, l'imprimante ne requiert pas de mot de passe. Assurez-vous de définir un mot de passe en suivant la procédure ci-après.

IT Le impostazioni predefinite della stampante non includono una password. Assicurarsi di impostare una password tramite la procedura seguente.

ES Los ajustes predeterminados de la impresora no incluyen una contraseña. Cerciórese de establecer una contraseña realizando el procedimiento siguiente.

CA La configuració predeterminada de la impressora no inclou cap contrasenya. Estableu-ne una seguint el procediment següent.

PT As predefinições de impressora não incluem uma palavra-passe. Certifique-se de que define uma palavra-passe seguindo o procedimento abaixo.

NL De standaard instellingen van de printer omvatten geen wachtwoord. Zorg dat u een wachtwoord instelt door het volgen van onderstaande procedure.

DA Printerens standardindstillinger omfatter ikke en adgangskode. Sørg for at indstille en adgangskode ved at følge proceduren nedenfor.

FI Salasana ei sisälly tulostimen oletusasetuksiin. Aseta salasana alla olevien toimenpideohjeiden mukaan.

NO Skriverens standardinnstillinger inkluderer ikke et passord. Påse at du stiller inn et passord ved å følge prosedyren nedenfor.

SV Skrivarens standardinställningar inkluderar inget lösenord. Se till att ange ett lösenord genom att följa proceduren nedan.

CS Výchozí nastavení tiskárny nemá nastavené heslo. Níže uvedeným postupem zajistěte řádné nastavení hesla.

HU A nyomtató alapértelmezett beállításai nem tartalmaznak jelszót. Ne felejtse el beállítani a jelszót a következő eljárással.

PL Ustawienia fabryczne drukarki nie obejmują hasła. Hasło należy ustalić samodzielnie, wykonując poniższą procedurę.

SK Predvolené nastavenia tlačiarne neobsahujú heslo. Heslo nastavte podľa dolu uvedeného postupu.

BG Настройките на принтера по подразбиране не включват парола. Не забравяйте да зададете парола като следвате посочената по-долу процедура.

RO Setările implicite ale imprimantei nu conțin nicio parolă. Nu uitați să configurați o parolă prin respectarea procedurii de mai jos.

ET Printeri vaikesätted ei sisalda parooli. Veenduge, et seate parooli vastavalt järgmistele juhistele.

EL Οι προεπιλεγμένες ρυθμίσεις του εκτυπωτή δεν περιλαμβάνουν κωδικό πρόσβασης. Ο ορισμός του κωδικού πρόσβασης θα πρέπει να γίνεται ακολουθώντας την παρακάτω διαδικασία.

TR Yazıcının varsayılan ayarları parola içermez. Aşağıdaki prosedürü izleyerek bir parola belirlediğinizden emin olun.

SL Privzete nastavitve tiskalnika ne vključujejo gesla. Ne pozabite določiti gesla z naslednjim postopkom.

HR Standardne postavke pisača ne uključuju zaporku. Svakako zadajte zaporku slijedeći postupak naveden dolje.

MK Зададените поставки на печатачот не вклучуваат лозинка. Задолжително поставете лозинка следејќи ја процедурата подолу.

SR Podrazumevane postavke štampača ne uključuju lozinku. Obavezno zadajte lozinku sledeći postupak naveden ispod.

RU Настройки по умолчанию принтера не включают пароль. Для установки пароля обязательно выполните приведенную ниже процедуру.

UK Налаштування за замовчуванням не містять пароль. Для встановлення пароля обов'язково виконайте наведену нижче процедуру.

KK Принтердің әдепкі параметрлерінде құпиясөз жоқ. Төмендегі процедураны орындау арқылы құпиясөзді орнатуды ұмытпаңыз.

AR الإعدادات الافتراضية للطابعة لا تتضمن كلمة م رور. تأكد من إعداد كلمة المرور باتباع الإجراء أدناه.

TC 印表機的預設設定並未提供密碼。請務必依照下列程序設定密碼。

KO 프린터의 초기 설정에는 패스워드가 포함되어 있지 않습니다. 아래의 절차에 따라 패스워드를 설정하십시오.

ID Pengaturan bawaan printer belum dilengkapi sandi. Pastikan untuk menetapkan sandi dengan mengikuti prosedur di bawah ini.

© 2011 Seiko Epson Corporation. All rights reserved.
Printed in XXXXX

412149800

1

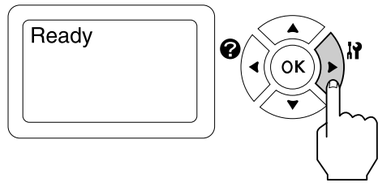

2

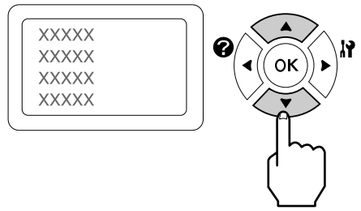

3

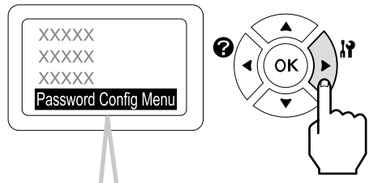

EN	Password Config Menu	DA	Menu Passwordkonf.
DE	Menü Passw. Konfig.	FI	Salas. määr. -valikko
FR	Menu Config mot passe	NO	Passordkonfig-meny
IT	Menu Config. Password	SV	Lösenordskonfig.meny
ES	Menú Config contrasña	TR	Parola Konfig Menüsü
CA	Menú config. contras.	RU	Меню Конфигурация пароля
PT	Menu Config. Senha	TC	密碼設定選單
NL	Menu Wachtwoord	KO	비밀번호 설정 메뉴

4

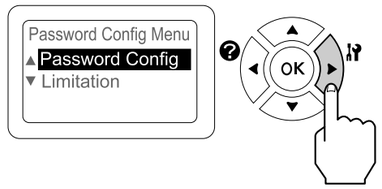

5

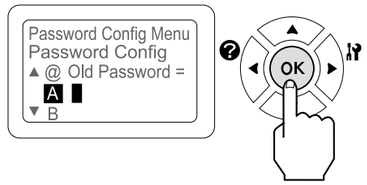

6

EN	Select a letter.	BG	Изберете буква.
DE	Wählen Sie einen Buchstaben.	RO	Alegeți o literă.
FR	Sélectionnez une lettre.	ET	Valige täht.
IT	Scegliere una lettera.	EL	Επιλέξτε γράμμα.
ES	Seleccione una letra.	TR	Bir harf seçin.
CA	Seleccioneu una lletra.	SL	Izberite črko.
PT	Seleccione uma letra.	HR	Odaberite slovo.
NL	Selecteer een letter.	MK	Изберете буква.
DA	Vælg et bogstav.	SR	Izaberite slovo.
FI	Valitse kirjain.	RU	Выберите буквы.
NO	Velg en bokstav.	UK	Оберіть літери.
SV	Välj en bokstav.	KK	Әріпті таңдаңыз.
CS	Zvolte písmeno.	AR	اختر حرفًا.
HU	Válasszon ki egy betűt.	TC	選擇一個字母。
PL	Wybierz literę.	KO	문자를 선택하십시오.
SK	Zvoľte si písmeno.	ID	Pilih huruf.

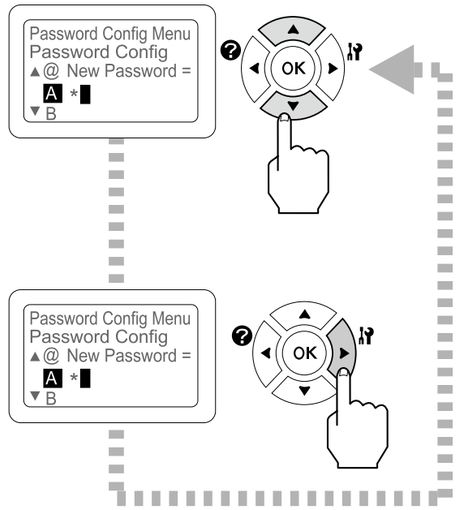

EN	Up to 20 letters for the password.	RO	Până la 20 de litere pentru parolă.
DE	Bis zu 20 Buchstaben für das Passwort.	ET	Kuni 20 tähte parooli jaoks.
FR	Jusqu'à 20 lettres pour le mot de passe.	EL	Έως και 20 γράμματα για τον κωδικό πρόσβασης.
IT	Fino a 20 lettere per la password.	TR	Parola için en fazla 20 harf.
ES	Hasta 20 letras para la contraseña.	SL	Geslo lahko ima največ 20 črk.
CA	Fins a 20 lletres per a la contrasenya.	HR	Do 20 slova za zaporku.
PT	Até 20 letras para a palavra-passe.	MK	До 20 букви за лозинката.
NL	Tot 20 letters voor het wachtwoord.	SR	Do 20 slova za lozinku.
DA	Op til 20 bogstaver til adgangskoden.	RU	До 20 букв для пароля.
FI	Salasana voi sisältää korkeintaan 20 kirjainta.	UK	До 20 літер для пароля.
NO	Passordet kan bestå av inntil 20 bokstaver.	KK	Құпиясөз 20 әріптен тұруы мүмкін.
SV	Upp till 20 bokstäver för lösenordet.	AR	20 حرفًا لكلمة المرور بحد أقصى.
CS	Pro heslo maximálně 20 písmen.	TC	密碼最多可以使用 20 個字母。
HU	A jelszó legfeljebb 20 betűből állhat.	KO	패스워드에는 최대 20문자를 사용할 수 있습니다.
PL	Hasło może się składać maksymalnie z 20 liter.	ID	Maksimal 20 huruf untuk sandi.
SK	Heslo môže obsahovať maximálne 20 písmen.		
BG	Паролата не трябва да съдържа повече от 20 букви.		

7

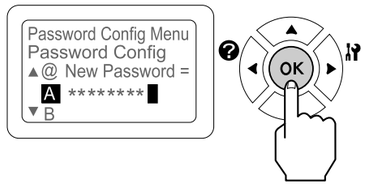

8

EN	Input the password again to confirm it.	BG	Въведете отново паролата, за да я потвърдите.
DE	Geben Sie das Passwort erneut zur Bestätigung ein.	RO	Introduceţi din nou parola pentru confirmare.
FR	Entrez une nouvelle fois le mot de passe pour le confirmer.	ET	Kinnitamiseks sisestage parool uuesti.
IT	Inserire nuovamente la password per confermare.	EL	Εισαγάγετε ξανά τον κωδικό πρόσβασης για τον επιβεβαιώσετε.
ES	Vuelva a introducir la contraseña para confirmarla.	TR	Onay için parolayı tekrar girin.
CA	Introduïu la contrasenya de nou per a confirmar-la.	SL	Znova vnesite geslo, da ga potrdite.
PT	Introduza novamente a nova palavra-passe e confirme-a.	HR	Ponovno unesite zaporku kako biste ju potvrdili.
NL	Voert het wachtwoord opnieuw in om het te bevestigen.	MK	Внесете ја лозинката повторно за да потврдете.
DA	Indtast adgangskoden igen for at bekræfte den.	SR	Ponovo unesite lozinku da biste je potvrdili.
FI	Anna salasana uudelleen vahvistaaksesi sen.	RU	Введите пароль еще раз для его подтверждения.
NO	Skriv inn passordet igjen for å bekrefte det.	UK	Введіть пароль ще раз для його підтвердження.
SV	Mata in lösenordet igen för att bekräfta det.	KK	Растау үшін құпиясөзді қайтадан енгізіңіз.
CS	Potvrďte heslo jeho zadáním znovu.	AR	أدخل كلمة المرور مرة أخرى لتأكيدها.
HU	Megerősítésként írja be a jelszót újra.	TC	再次輸入以確認您的密碼。
PL	Potwierdź hasło, ponownie je wpisując.	KO	확인을 위해서 패스워드를 다시 입력하십시오.
SK	Kvôli potvrdeniu napíšte heslo ešte raz.	ID	Masukkan lagi sandi untuk konfirmasi.

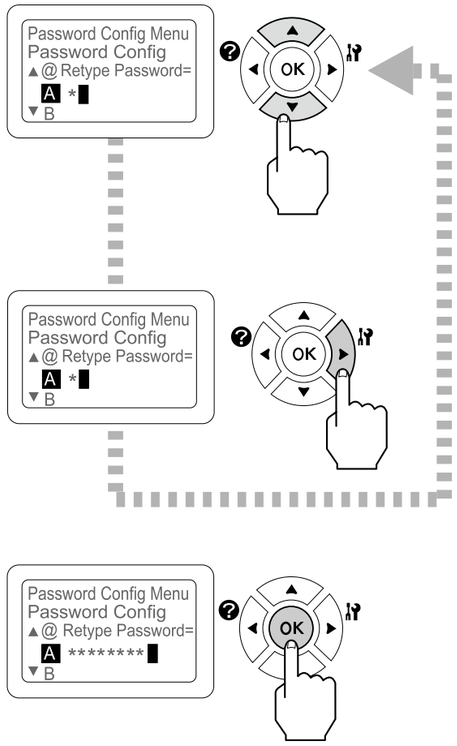

9

10

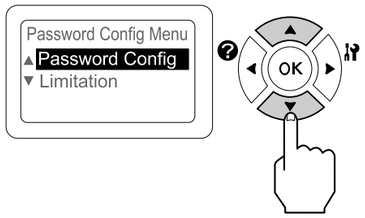

11

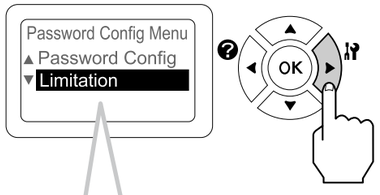

EN	Limitation	DA	Begrænsning
DE	Begrenzung	FI	Rajoitus
FR	Limitation	NO	Begrensning
IT	Limitazione	SV	Begränsning
ES	Limitación	TR	Sınırlama
CA	Limitació	RU	Ограничение
PT	Limitações	TC	限制範圍
NL	Beperking	KO	제한

12

EN	Input the password if required.	BG	Въведете паролата, ако е необходимо.
DE	Geben Sie das Passwort ein, wenn erforderlich.	RO	Introduceţi parola dacă este nevoie.
FR	Entrez le mot de passe si nécessaire.	ET	Vajadusel sisestage parool uuesti.
IT	Inserire la password se richiesto.	EL	Εισαγάγετε τον κωδικό πρόσβασης εάν απαιτείται.
ES	Si es necesario, introduzca la contraseña.	TR	Gerekirse parolayı girin.
CA	Introduïu la contrasenya si se us demana.	SL	Po potrebi vnesite geslo.
PT	Introduza a palavra-passe se necessário.	HR	Unesite zaporku ako je potrebno.
NL	Voer het wachtwoord indien nodig in.	MK	Внесете ја лозинката доколку е потребно.
DA	Indtast adgangskode om nødvendigt.	SR	Unesite lozinku ako je potrebno.
FI	Anna salasana tarvittaessa.	RU	Введите пароль, если требуется.
NO	Skriv inn passordet hvis påkrevd.	UK	Введіть пароль, якщо необхідно.
SV	Mata in lösenordet om det krävs.	KK	Қажет болса, құпиясөзді енгізіңіз.
CS	V případě potřeby zadejte heslo.	AR	أدخل كلمة المرور إذا كانت مطلوبة.
HU	Szükség esetén írja be a jelszót.	TC	視需要輸入密碼。
PL	Wprowadź hasło, jeśli jest wymagane.	KO	필요한 경우에는 패스워드를 입력하십시오.
SK	V prípade potreby napíšte heslo.	ID	Masukkan sandi bila diminta.

13

EN	Select your desired setting.	BG	Изберете желаната настройка.
DE	Wählen Sie Ihre gewünschte Einstellung.	RO	Alegeţi setarea dorită.
FR	Sélectionnez le paramètre désiré.	ET	Valige soovitud säte.
IT	Selezionare l'impostazione desiderata.	EL	Επιλέξτε την επιθυμητή ρύθμιση.
ES	Seleccione su ajuste deseado.	TR	İstediğiniz ayarı seçin.
CA	Seleccioneu la configuració que vulgueu.	SL	Izberite želeno nastavitev.
PT	Seleccione a definição pretendida.	HR	Odaberite vašu željenu postavku.
NL	Selecteer uw gewenste instelling.	MK	Изберете ја посакуваната лозинка.
DA	Vælg din ønskede indstilling.	SR	Unesite lozinku ako je potrebno.
FI	Valitse haluamasi asetus.	RU	Выберите необходимую настройку.
NO	Velg ønsket innstilling.	UK	Оберіть необхідне налаштування.
SV	Välj önskad inställning.	KK	Қажетті параметрді таңдаңыз.
CS	Zvolte požadované nastavení.	AR	اختر إعدادك المطلوب.
HU	Válassza ki a kívánt beállítást.	TC	選擇您要的設定。
PL	Wybierz pożądane ustawienie.	KO	원하는 설정을 선택하십시오.
SK	Vyberte svoje požadované nastavenie.	ID	Pilih pengaturan yang Anda inginkan.

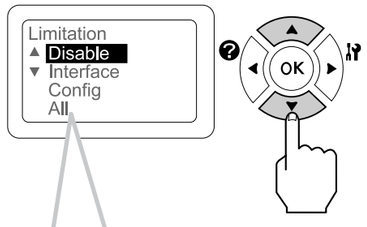

EN	For details about each item, refer to User's Guide.	BG	За подробности относно всеки елемент, направете справка в User's Guide.
DE	Weitere Informationen über jedes Element finden Sie im Benutzerhandbuch.	RO	Pentru detalii cu privire la fiecare element, consultaţi Ghidul utilizatorului.
FR	Pour plus d'informations sur chaque élément, reportez-vous au Guide d'utilisation.	ET	Iga üksuse kohta lisateabe saamiseks vt kasutusjuhendit User's Guide.
IT	Per ulteriori dettagli su ciascuna voce, fare riferimento alla Guida utente.	EL	Για λεπτομέρειες σχετικά με κάθε στοιχείο, ανατρέξτε στις Οδηγίες Χρήστη.
ES	Con respecto a los detalles sobre cada elemento, consulte el Manual de usuario.	TR	Her bir öğe ile ilgili ayrıntılı bilgi için bkz. Kullanım Kılavuzu.
CA	Per a informació detallada sobre cada element, consulteu la Guia de l'usuari.	SL	Za podrobnosti o vsakem elementu glejte Navodila za uporabo.
PT	Para obter mais informações sobre cada item, consulte o Guia do Utilizador.	HR	Za detalje o svakoj stavci, pogledajte Korisnički vodič.
NL	Voor meer informatie over elk item, raadpleegt u de Gebruikershandleiding.	MK	За детали за секоја поставка, осврнете се на Упатството за корисникот.
DA	Se i Brugervejledningen angående yderligere oplysninger om hvert enkelt punkt.	SR	Za detalje o svakoj stavci, pogledajte Korisnički vodič.
FI	Kun haluat lisätietoja eri kohteista, katso Käyttöopas.	RU	Для получения подробной информации по каждому пункту обратитесь к документу Руководство пользователя.
NO	For detaljer vedrørende hvert enkelt element, se Brukerhåndbok.	UK	Для отримання докладної інформації щодо кожного пункту зверніться до документа Посібник користувача.
SV	För detaljer om varje objekt, se Användarhandbok.	KK	Әр элемент туралы мәлімет алу үшін User's Guide қараңыз.
CS	Podrobnější informace o každé položce viz Uživatelská příručka.	AR	لمعرفة التفاصيل عن كل بند، ارجع إلى دليل المستخدم.
HU	A Használati útmutató részletes információkat tartalmaz az egyes elemekről.	TC	有關各項目的詳細資訊，請參考進階使用說明。
PL	Szczegółowe informacje na temat poszczególnych pozycji - patrz Przewodnik użytkownika.	KO	각 항목에 관한 세부 사항은 사용 설명서를 참조하십시오.
SK	Podrobnosti o každej položke nájdete v dokumente User's Guide.	ID	Untuk perincian setiap item, lihat User's Guide.

14

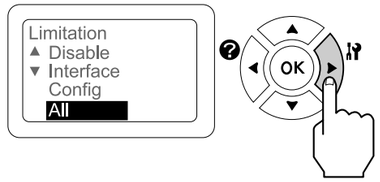
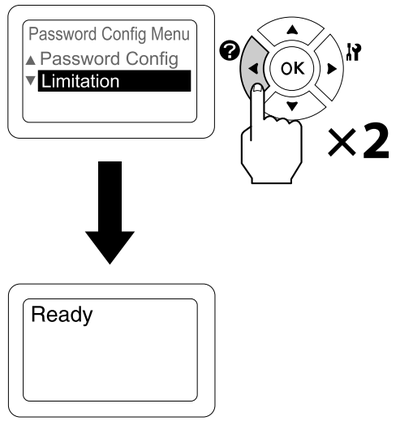
15