目錄

第一章　掃瞄器的安裝

1-1 掃瞄器的外觀與各部份名稱.....1

1-2 掃瞄器的擺設.....3

1-3 開啓安全鎖定裝置.....4

1-4 掃瞄器的自我測試.....5

第二章　掃瞄器與電腦的連接

2-1 連接並行界面.....7

2-2 連接SCSI界面.....9

第三章　掃瞄器的操作

3-1 燈號與按鍵的說明.....12

3-2 一般稿件的掃瞄.....14

3-3 大型稿件的掃瞄.....16

3-4 座標定位板的使用.....17

第四章　選購品的安裝

4-1 掃瞄光罩的安裝.....22
4-2 光罩定位器的安裝.....27
4-3 35mm 幻燈片的安裝.....28
4-4 正負底片的安裝.....29
4-5 中型底片的安裝.....32
4-6 4x5 底片的安裝.....34
4-7 使用光罩掃瞄一般文件.....36
4-8 掃瞄大型投影片或底片.....38

第五章　自動進紙器的安裝

5-1 清點配件.....39
5-2 自動進紙器的安裝.....40
5-3 使用自動進紙器進紙.....44

第六章　簡易維護與故障排除

6-1 錯誤燈號的說明.....45
6-2 問題與解決.....46
6-3 自動進紙器夾紙處理.....49
6-4 調整進紙位置.....51
6-5 掃瞄器燈管的更換.....53
6-6 掃瞄器的清潔.....54
6-7 掃瞄器的搬運.....55

版權所有・不得翻印

All rights reserved. No part of this publication may be reproduced, stored in a retrieval system, or transmitted in any form or by any means, electronic, mechanical, photocopying, recording, or otherwise, without the prior written permission of SEIKO EPSON Corporation. No patent liability is assumed with respect to the use of the information contained herein. Neither is any liability assumed for damages resulting from the use of the information contained herein.

Neither SEIKO EPSON Corporation nor its affiliates shall be liable to the purchaser of this product or third parties for damages, losses, costs, or expenses incurred by purchaser or third parties as a result of: accident, misuse, or abuse of this product or unauthorized modifications, repairs, or alterations to this product, or (excluding the U.S.) failure to strictly comply with SEIKO EPSON Corporation's operating and maintenance instructions.

SEIKO EPSON Corporation shall not be liable against any damages or problems arising from the use of any options or any consumable products other than those designated as Original EPSON Products or EPSON Approved Products by SEIKO EPSON Corporation.

EPSON is a registered tradmark of SEIKO EPSON Corporation.
IBM and PS/2 are registered tradmarks of International Business Machines Corporation.
Macintosh is a registered tradmark of Apple Computer, Inc.
Presto! PageManager is a trademark of Newsoft. Inc.

General Notice: *Other product names used herein are for identification purposes only and may be trademarks of their respective owners. EPSON disclaims any and all rightsin those marks.*

Copyright © 1997 by SEIKO EPSON CORPORATION ,Nagano, Japan.

➲本手冊內所列的全部資料和規格至印製為最新。然而產品的設計需不斷的精益求精，因此本手冊內容若有任何變動，恕不另行通知。

本使用手冊內文採用再生紙印製

第一章　掃瞄器的安裝

1-1 掃瞄器的外觀與各部份名稱

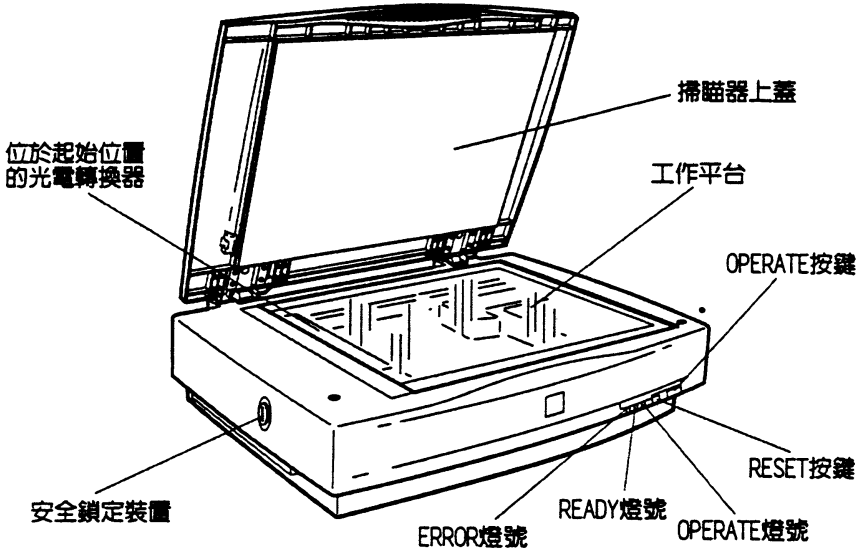

【配置圖一】

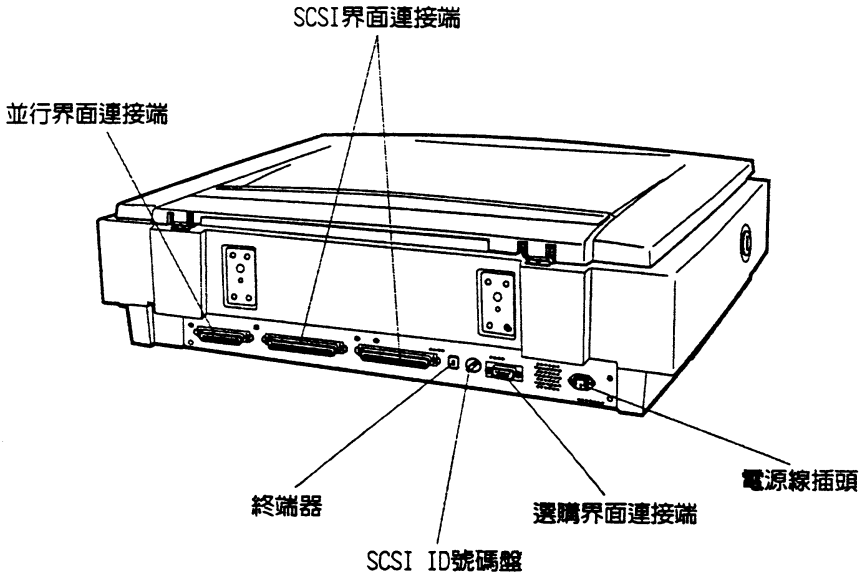

【配置圖二】

1-2 掃瞄器的擺設

為 EPSON GT-12000 掃瞄器找個安全且適當的擺設位置，不僅方便您日後的使用，更能延長機器的壽命。選擇擺設位置前，請先參考下列注意事項：

・請將掃瞄器放置於平坦表面，以免掃瞄出的影像有扭曲或不平的情形。

・擺設掃瞄器時，請依圖示預留掃瞄器足夠的工作空間。

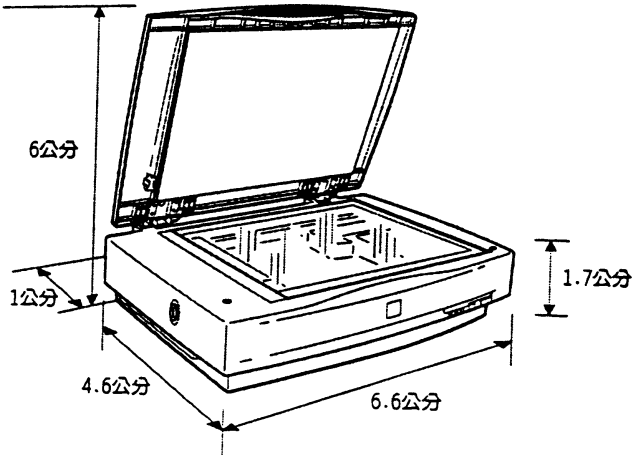

・避免將掃瞄器放置在高溫、潮濕，或溫濕度變化大的場所。

・陽光曝曬、強光直射或經常震動的場所都不適合擺設掃瞄器。

1-3 開啓安全鎖定裝置

擺設好EPSON GT-12000掃瞄器後，請先開啓安全鎖定裝置再行使用。其操作步驟如下：

1. 將掃瞄器放置在平坦、穩定的平臺上。

2. 找一枚十元硬幣，如圖所示將位於掃瞄器左側的安全鎖定裝置旋轉至 的位置。

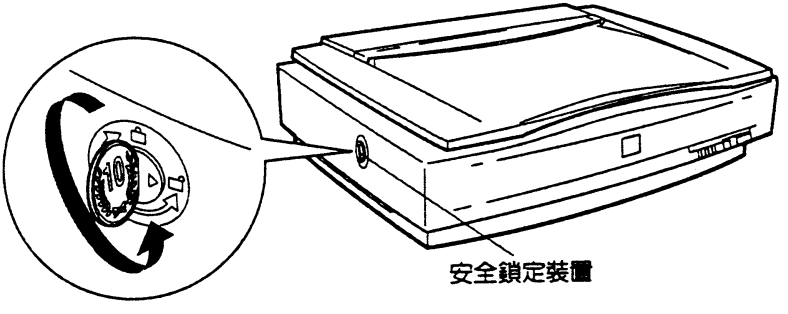

請注意！

要搬運掃瞄器時，請務必將安全鎖定裝置轉回原來的位置，以免掃瞄器在搬運途中因震動而受損。

1-4 掃瞄器的自我測試

執行掃瞄器自我測試能幫助您在連接掃瞄器與電腦前，檢測掃瞄器是否能正常運作。其操作步驟如下：

1. 將電纜線一端如圖示與掃瞄器電源線插頭連接，另一端則接在電源插座上。

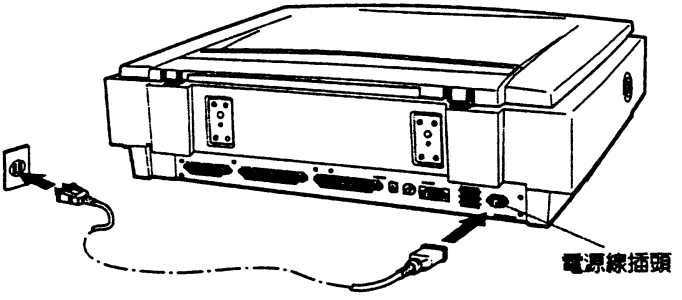

2. 當掃瞄器如圖所示的控制面板上有任何指示燈號亮起時，即按 OPERATE 鍵關閉掃瞄器電源。

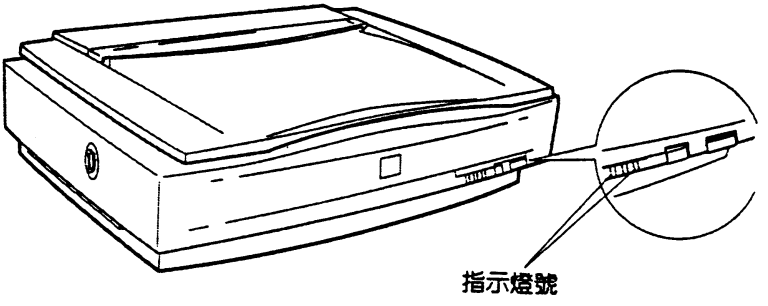

請注意！

關閉掃瞄器電源後，請等待十秒鐘再行啓動，因爲迅速的開、關電源容易導致掃瞄器的損壞。

3. 掀開掃瞄器上蓋，以便觀察掃瞄器工作平台的動作狀況。

4. 按 OPERATE 鍵開啓掃瞄器電源，此時工作平臺下的螢光燈管會如圖所示閃爍，而光電轉換器會移回掃瞄器左側的起始位置。

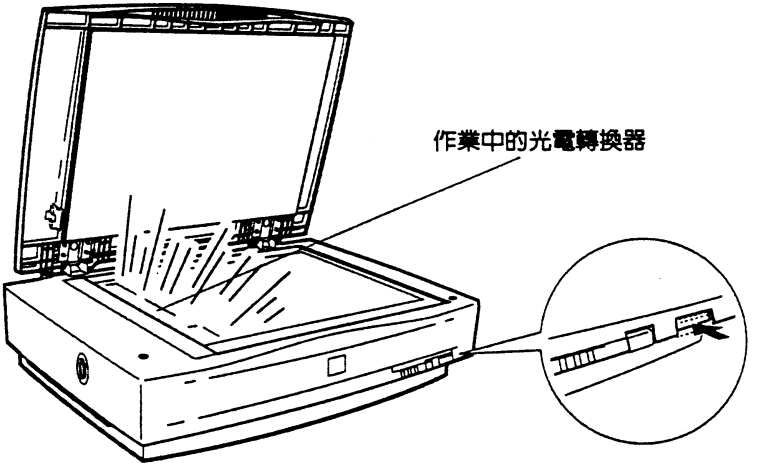

5. 當掃瞄器控制面板上的 READY 燈號亮起時，即表示掃瞄器能正常運作。若沒有出現上述情形，請關閉掃瞄器電源，確定電源線是否插妥、安全鎖定裝置是否開啓，再重新執行上述步驟。

第二章　掃瞄器與電腦的連接

PC 電腦的使用者，可選擇並行界面或 SCSI 界面連接掃瞄器；Macintosh 電腦的使用者，則僅能使用 SCSI 界面連接掃瞄器。如果您要同時連接 PC 與 Macintosh 電腦於一台掃瞄器上，請將 PC 電腦連接在並行界面端，Macintosh 電腦連接在 SCSI 界面端。

2-1 連接並行界面

EPSON GT-12000掃瞄器提供有雙向的並行界面，當您在與電腦連接時，請先確定電腦的並行連接埠是否也具備雙向功能。連接並行界面的操作步驟如下：

1. 關閉欲連接的電腦及掃瞄器電源。

2. 將25針腳電纜線固定在電腦背面的並行連接端，並如圖所示將兩端的螺絲鎖緊。

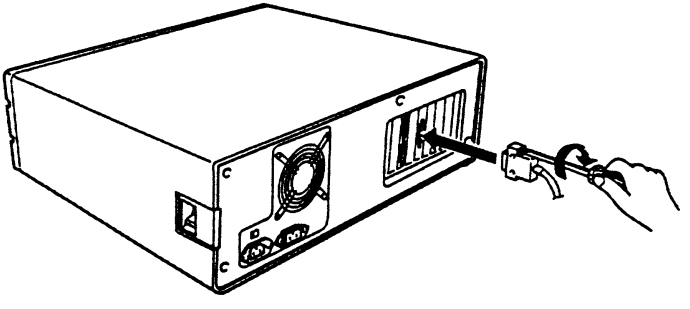

3. 再將 36 針腳電纜線固定於掃瞄器的並行界面端，並如圖所示將兩旁固定夾往內扳。

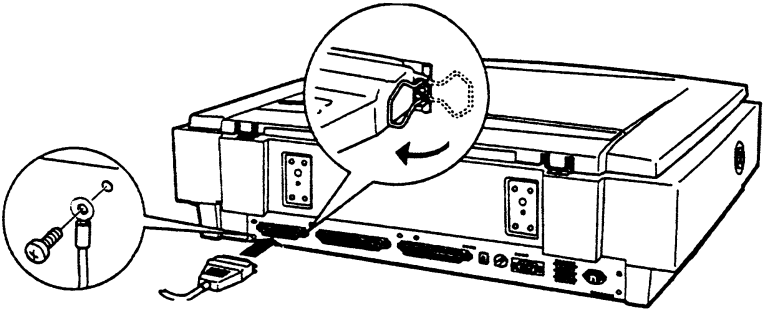

2-2 連接SCSI界面

SCSI界面能讓EPSON GT-12000掃瞄器同時與電腦等八種設備串連在一起，不過串連時有兩點必須注意。

第一，所串連的各種設備，其SCSI ID號碼必須各自不同。一般來說，電腦的SCSI ID號碼都會設成7，其他設備則設定爲0到6之間的號碼，由於EPSON GT-12000掃瞄器在出廠時已將SCSI ID號碼設定爲2，所以當您將掃瞄器與其他設備串連時，請先確定其他串連設備的號碼，避免產生衝突。

如果您想更改掃瞄器SCSI ID號碼的設定，請依照下列步驟操作：

1. 先找到掃瞄器背面如圖所示的SCSI ID號碼盤，您會發現號碼位於2上。

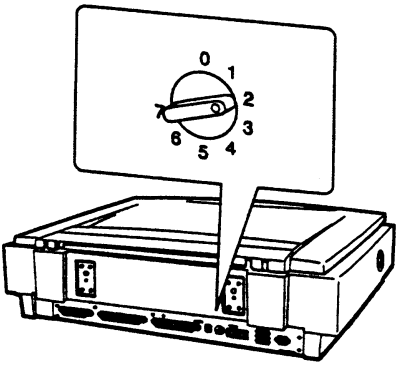

2. 將SCSI ID號碼盤旋轉至您想設定的號碼位置。

請注意！

設定SCSI ID號碼時，切記不要與既有串連設備重覆，否則將導致所有串連設備無法正常運作。

第二，終端器的開與關也需注意。EPSON GT-12000掃瞄器設有內建終端器，如果您所使用的掃瞄器只與電腦連接，或是串連線上的最終一個設備，請開啓內建終端器，其串連模式如下所示：

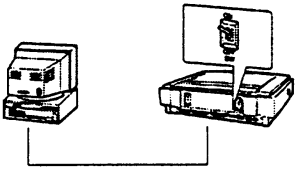

↑掃瞄器只與電腦連接

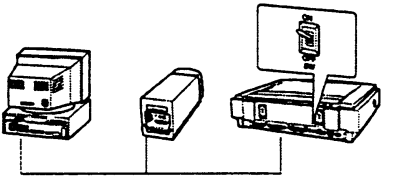

↑掃瞄器為串連線上最終一個設備

如果您所使用的掃瞄器只是串連線中的一種設備，則將內建終端器扳至OFF 關閉，其串連模式如下圖所示：

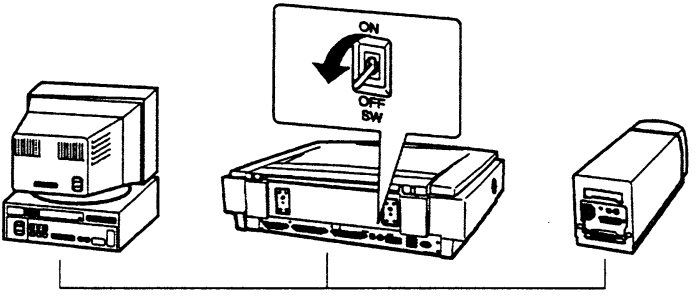

連接SCSI界面的操作步驟如下：

1. 先關閉掃瞄器、電腦及其他串連設備的電源，並拔掉電源線。

2. 將50針腳電纜線連接在掃瞄器背面任何一個SCSI界面上，並將兩旁固定夾往內扳。

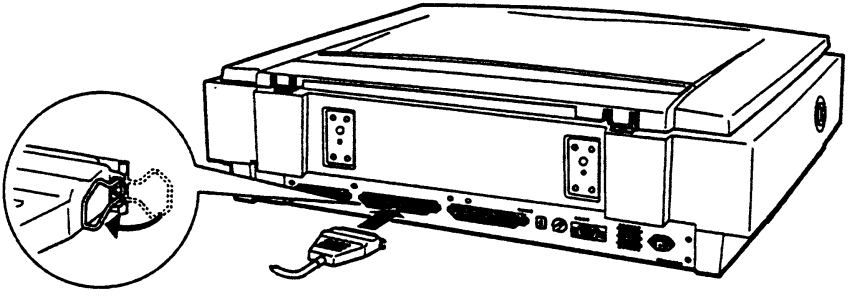

3. 將電纜線的另一端連接在電腦或其他串連設備的SCSI界面上。

4. 插上電源線，並開啓掃瞄器、電腦或其他串連設備的電源。

請注意！

每次使用電腦前，請先開啓掃瞄器及其他串連設備的電源，再開啓電腦電源。

第三章　掃瞄器的操作

3-1 燈號與按鍵的說明

EPSON GT-12000掃瞄器控制面板上有如圖所示的三個指示燈號及兩個按鍵。

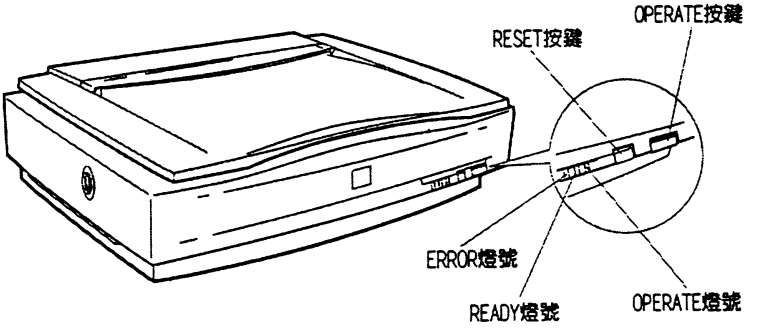

有關三個指示燈號的說明如下表：

	亮	閃爍
OPERATE 燈號 (綠燈)	掃瞄器電源開啓	----------
READY 燈號 (綠燈)	處於可掃瞄狀態	・掃瞄中 ・顯示錯誤的類型 *
ERROR 燈號 (紅燈)	有錯誤發生	・顯示錯誤的類型 *

* 有關錯誤發生的類型，請參考第六章 6-1 錯誤燈號的說明。

有關兩個按鍵的作用說明如下表：

	作　　用
OPERATE 按鍵	控制掃瞄器的開關
RESET 按鍵	錯誤發生時，於掃瞄動作停止後按此鍵，可暫時排除錯誤，重新進行掃瞄。

請注意！

如果兩台電腦同時連接在一台掃瞄器上，或您的電腦並行界面沒有雙向溝通的功能時，RESET 鍵將無法發揮作用。

3-2 一般稿件的掃瞄

掃瞄一般稿件時，請依下列步驟操作：

1. 按 OPERATE 鍵以開啓掃瞄器電源，此時 OPERATE 燈號會亮起。

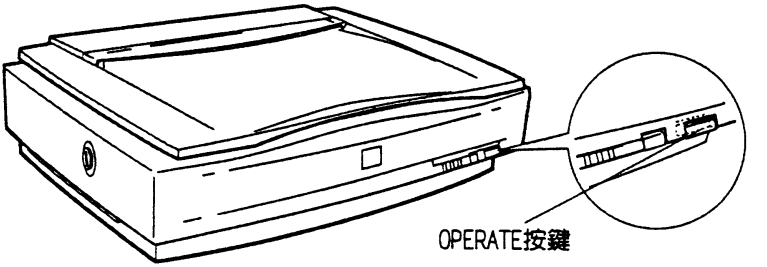

2. 開啓電腦的電源，此時掃瞄器控制面板上的 READY 燈號會亮起。

3. 如圖所示，掀開掃瞄器上蓋。

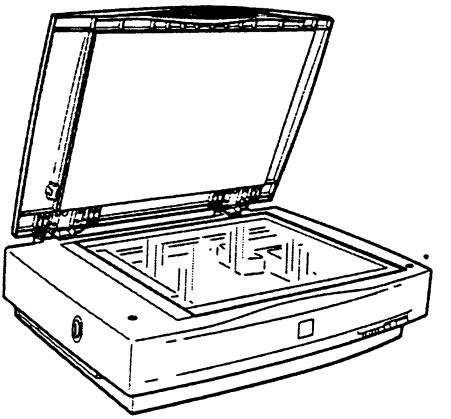

4. 將稿件的欲掃瞄面朝下，如圖所示對齊左上角，擺放在掃瞄器的工作平台上。

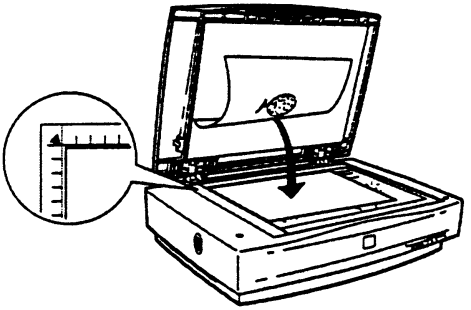

5. 慢慢合上掃瞄器上蓋，避免移動到欲掃瞄的文件。

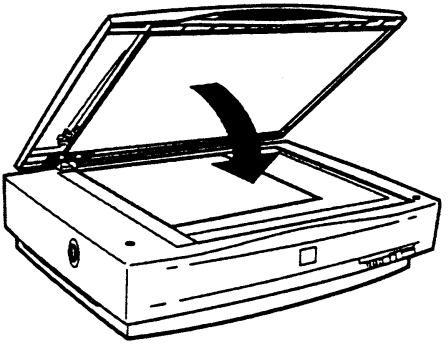

請注意！

儘量將欲掃瞄稿件平坦放置在掃瞄器的工作平台上，並於掃瞄完畢後，取走稿件，以免稿件黏貼於工作平台，影響日後的掃瞄品質。

6. 由電腦端執行掃瞄的動作。

3-3 大型稿件的掃瞄

掃瞄較厚或特殊稿件時，可移開掃瞄器上蓋，再進行掃瞄。移開掃瞄器上蓋的操作步驟如下所示：

1. 如圖所示，雙手握住掃瞄器上蓋尾端，並垂直往上拉。

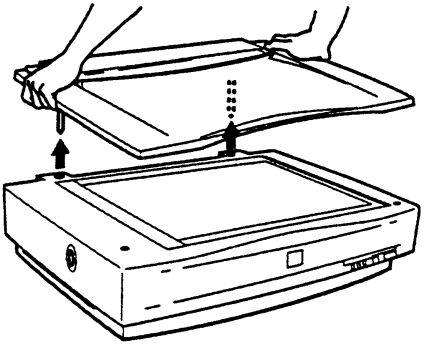

請注意！

移開掃瞄器上蓋時，不要往上硬掀開，或直接由掃瞄器上蓋的前端往上拉，這些動作都會造成掃瞄器的損壞。

2. 掃瞄完畢後，再如圖示將掃瞄器上蓋尾端的兩根長栓垂直插入工作平台後方的圓孔內，直到頂住底部爲止。

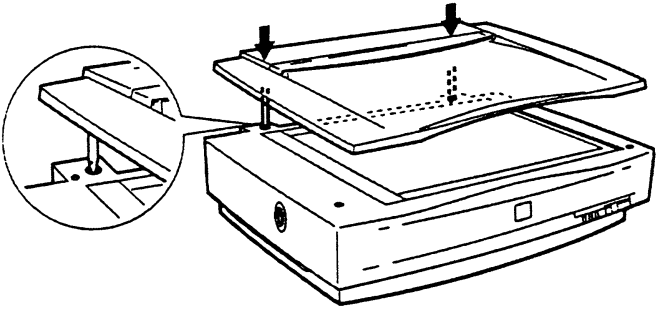

3-4 座標定位板的使用

當您打開座標定位板的包裝時，請先清點下列配件，如有短缺或損壞，請立即與 EPSON 經銷商連絡。

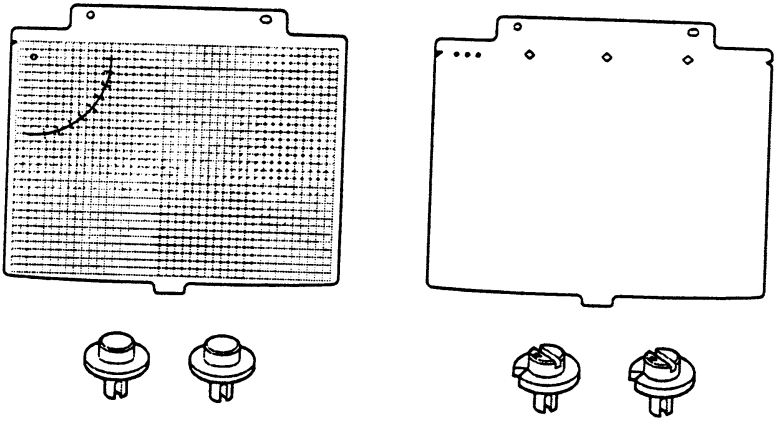

您可能會發現，掃瞄稿件時會發生，掃瞄器上蓋一蓋，稿件就會或多或少的偏移，爲解決這個問題，EPSON GT-12000提供了座標定位板這項工具，讓您擺放的稿件，精準呈現在您想要的位置上。座標定位板的使用方法有二種，分別於本章節依序說明。

方法一：

1. 將如圖所示的固定鈕與調整鈕分別置入工作平台內側兩個圓孔中。

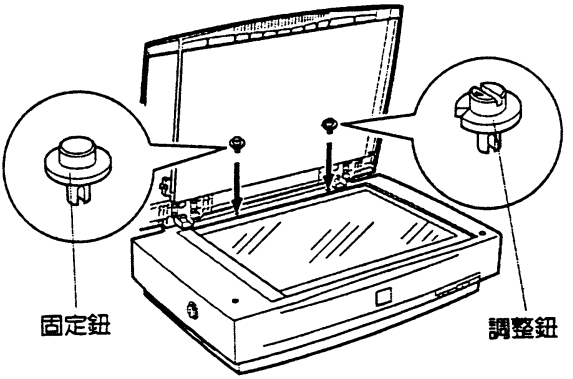

2. 把座標定位板置於工作平台上，擺放時請如圖示將較大的孔洞套於調整鈕上，且箭頭符號位於左上方。

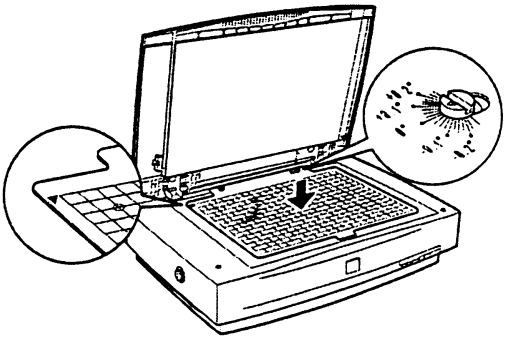

3. 掀起定位板，將稿件置入，再依定位板上的座標方格調整欲掃瞄的位置。

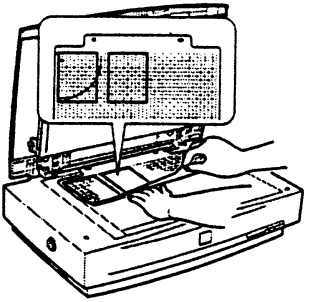

4. 合上光罩，並由電腦端執行掃瞄的動作。

方法二：

1. 將座標定位板反轉過來，放於平坦的桌面，此時較大的孔洞會位於左手側。

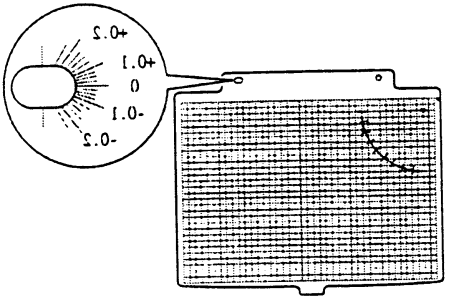

2. 將稿件欲掃瞄面朝上，放在定位板上，並依您的需要將其調整至適當位置，確定後以膠帶將稿件黏貼於座標定位板上。

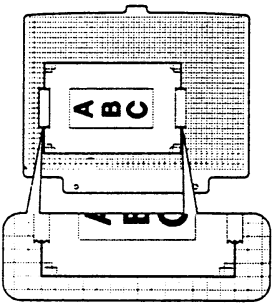

3. 把座標定位板移到工作平台上，並如圖示將較大的孔洞套於調整鈕上，且箭頭符號位於左上方。

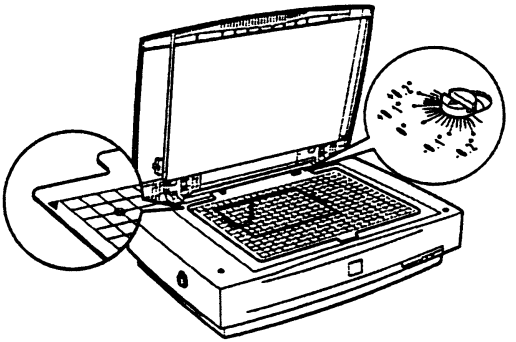

4. 合上光罩，並由電腦端執行掃瞄的動作。

請注意！

如果定位板底下的稿件有點傾斜，請用螺絲起子旋轉調整鈕，直到文件轉正爲止。

第四章　選購品的安裝

4-1 掃瞄光罩的安裝

當您打開掃瞄光罩的包裝時，請先清點以下標準配件，如有短缺或損壞，請立即與 EPSON 經銷商連絡。

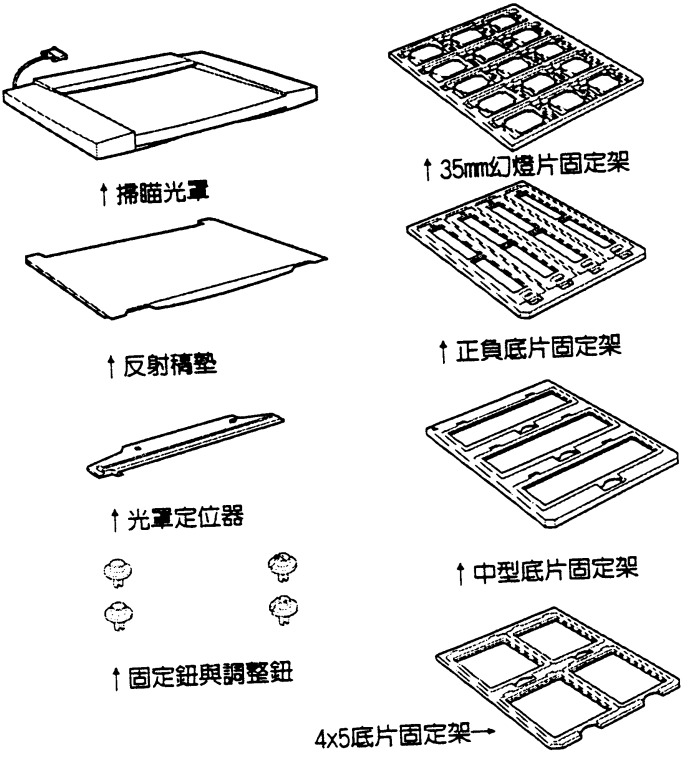

爲避免運送過程中因搖晃可能造成的影響，出廠時的掃瞄光罩均栓有螺絲，以茲固定。使用前，請先更換螺絲的位置，其操作步驟如下：

1. 將掃瞄光罩反轉過來，使玻璃面朝上。

2. 如圖所示，以螺絲起子將掃瞄光罩左側標示 CLAMP 部位的螺絲旋出。

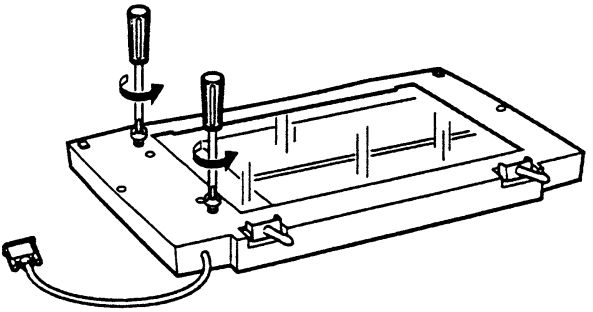

3. 將旋出的螺絲如圖所示，栓入同一側靠內、標示有 STOCK 的圓孔中。

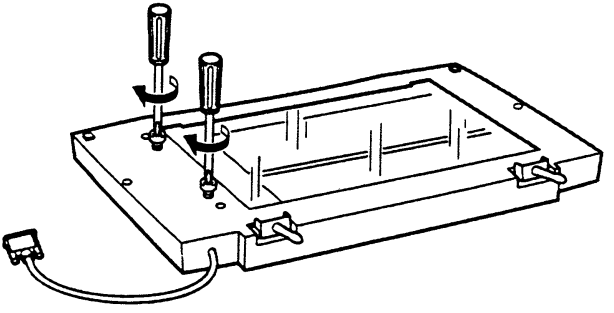

請注意！

如果您沒有更換螺絲的位置，會導致光罩無法正常運作。

需要搬運光罩時，請先將螺絲從前述 STOCK 位置栓回 CLAMP 位置，並旋緊後再行搬動。如果在旋開螺絲時，發現光罩玻璃面的光電轉換器不在起始位置，請暫時不要旋開螺絲，先將光罩裝回，並開啓掃瞄器電源，待光電轉換器移回起始位置後，再移出光罩並更換螺絲位置。

安裝光罩時，請依下列步驟操作：

1. 關閉掃瞄器電源，並拔掉插頭。

2. 如圖所示，雙手握住掃瞄器上蓋尾端，並垂直往上拉。

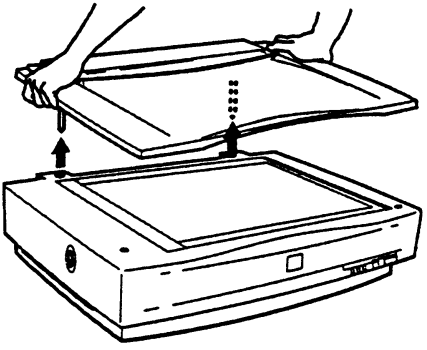

3. 拿起掃瞄光罩，將尾端兩根長栓垂直插入掃瞄器內側的圓孔中。

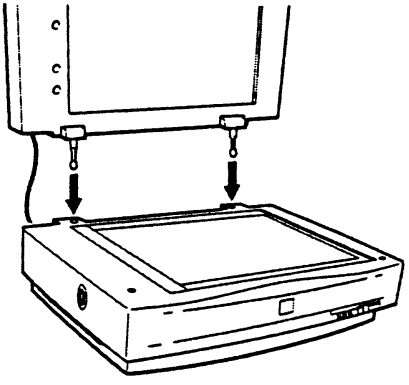

4. 合上掃瞄光罩，並將光罩的電纜線連接端固定在掃瞄器背面的選購界面。

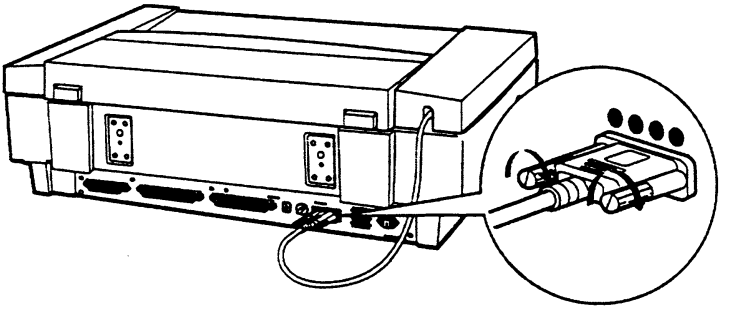

請注意！

切勿在光罩上放置重物，否則將導致光罩的損壞。

4-2 光罩定位器的安裝

1. 掀開掃瞄光罩。

2. 將如圖所示的固定鈕與調整鈕分別置入工作平台內側兩個圓孔中，並將調整鈕上的箭頭符號對準固定鈕的中央。

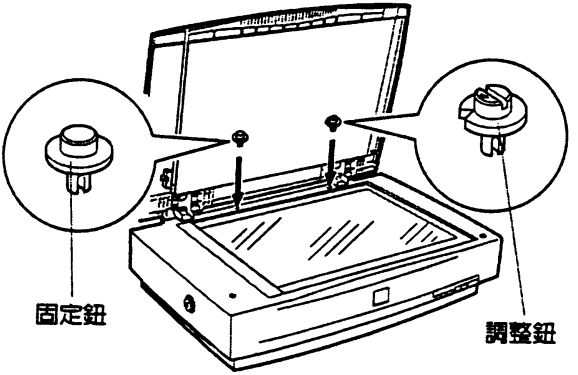

請注意！

這兩個旋鈕和之前座標定位板所提到的完全相同，如果您已安裝，就不需再重覆此動作。

3. 依圖示將光罩定位器以較大孔洞套於調整鈕上的方式，安裝於工作平台內側。

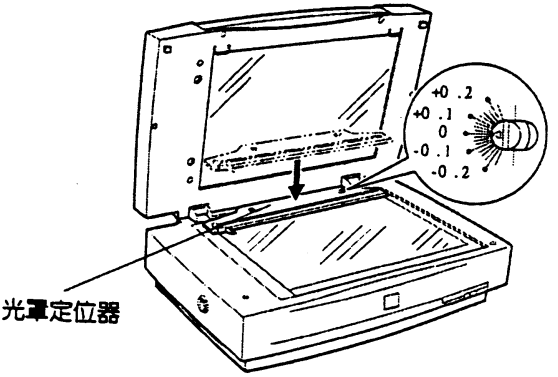

4-3 35mm幻燈片的安裝

安裝 35mm 幻燈片的操作步驟如下：

1. 將 35mm 幻燈片的欲掃瞄面朝下，如圖所示嵌入幻燈片固定架。

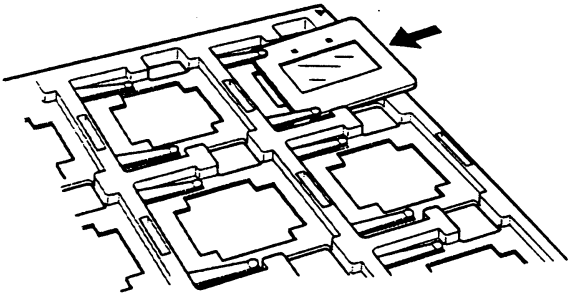

2. 將裝好幻燈片的固定架，以如圖所示箭頭符號對齊左上角，並緊靠光罩固定器的方式，擺放在掃瞄器工作平台上。

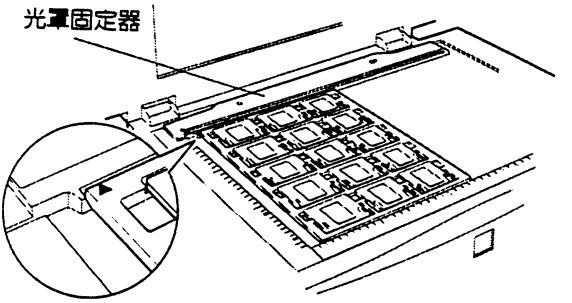

4-4 正負底片的安裝

安裝正負底片的操作步驟如下：

1. 將35mm底片固定架擺在平坦桌面上，並將固定架上蓋如圖所示自凹槽側往外扳開並移出。

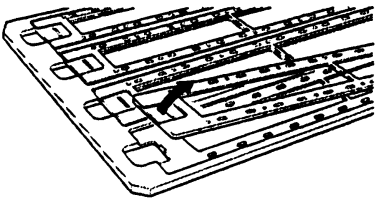

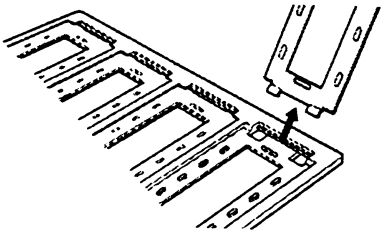

2. 將底片上標示有 ID 號碼的一面朝上，如圖所示置入固定架兩側的凹槽間。

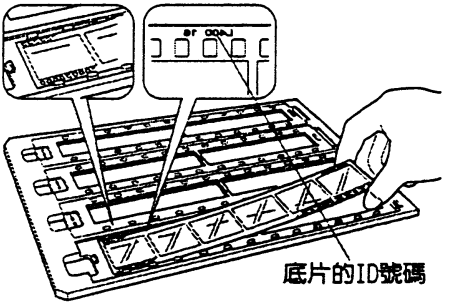

3. 安裝好正負底片後，將上蓋凹槽對準固定架卡榫如圖所示嵌入，並往內扳至卡緊爲止。

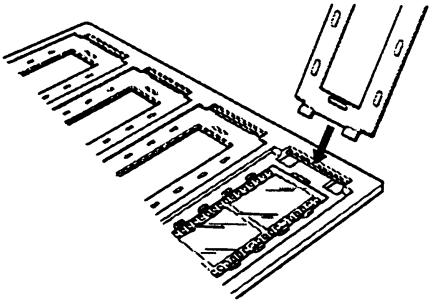

4. 將裝好正負底片的固定架，以如圖所示箭頭符號對齊左上角，並緊靠光罩固定器的方式，擺放在掃瞄器工作平台上。

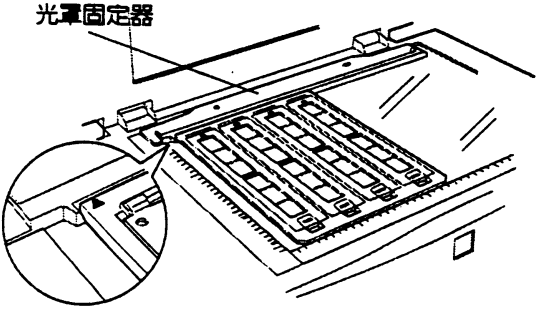

4-5 中型底片的安裝

安裝中型底片的操作步驟如下：

1. 將中型底片固定架擺在平坦桌面上，並將固定架上蓋如圖所示自凹槽側往外扳開。

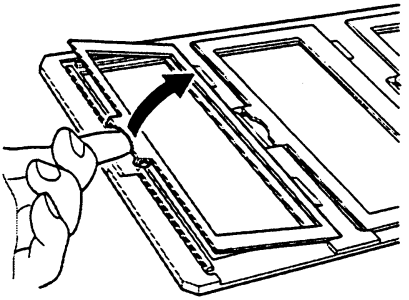

2. 將底片欲掃瞄面朝下，如圖所示置入固定架兩側的凹槽間。

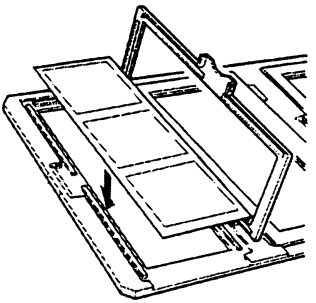

3. 安裝好中型底片後，將上蓋如圖所示往內扳至卡緊爲止。

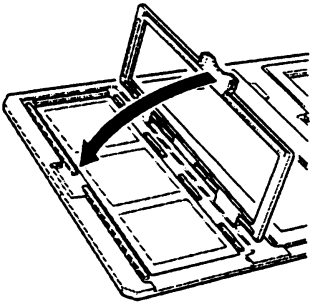

4. 將裝好中型底片的固定架，以如圖所示箭頭符號對齊左上角，並緊靠光罩固定器的方式，擺放在掃瞄器工作平台上。

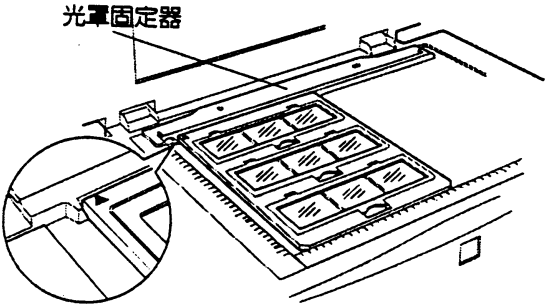

4-6 4x5底片的安裝

安裝 4x5 底片的操作步驟如下：

1. 將 4x5 底片固定架擺在平坦桌面上，並將固定架上蓋如圖所示自凹槽側往外扳開。

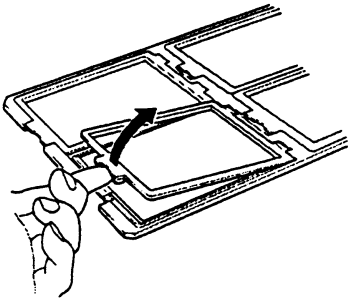

2. 將底片欲掃瞄面朝下，如圖所示置入固定架兩側的凹槽間。

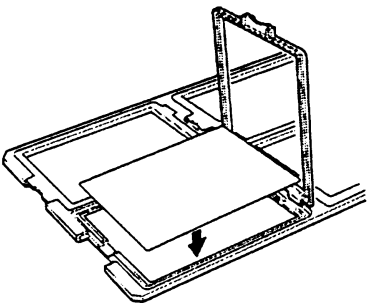

3. 安裝好 4x5 底片後，將上蓋如圖所示往內扳至卡緊爲止。

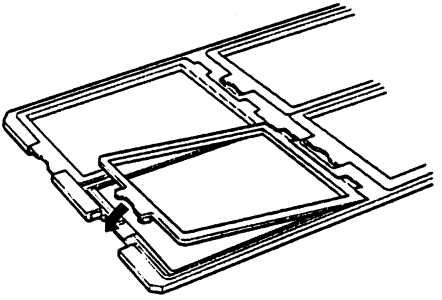

4. 將裝好 4x5 底片的固定架，以如圖所示箭頭符號對齊左上角，並緊靠光罩固定器的方式，擺放在掃瞄器工作平台上。

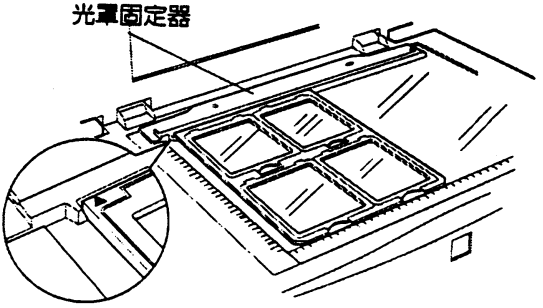

4-7 使用光罩掃瞄一般文件

安裝光罩後，如果想掃瞄一般文件，請先將反射稿墊裝上。反射稿墊的安裝步驟如下：

1. 往上掀開光罩，並將光罩固定器拆下。

2. 反射稿墊柔軟面朝下，凸出側朝外，如圖所示將下方卡榫先嵌入光罩底側凹槽，再往上推使上方卡榫也嵌入上方凹槽。

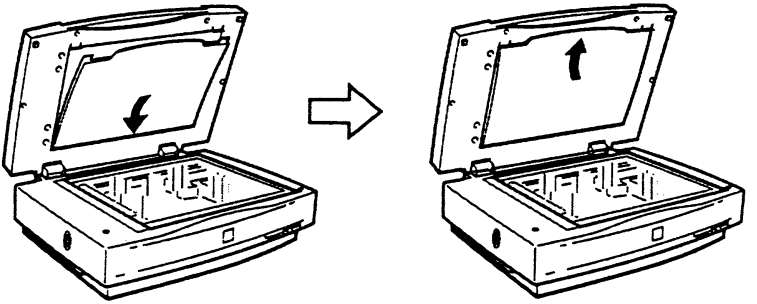

3. 將一般稿件擺在工作平台上，並合上光罩。

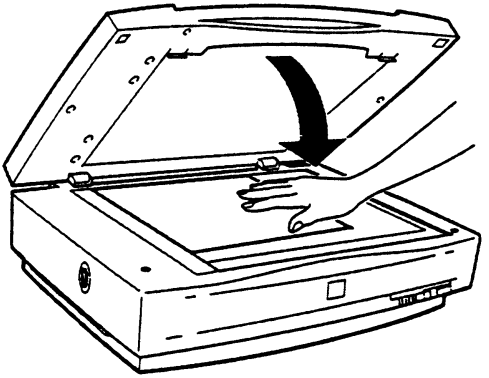

請注意！

要掃瞄底片等透射稿時，請將反射稿墊拆除，拆除方法很簡單，只要將反射稿墊往下推，即可輕鬆移出。

4-8 掃瞄大型投影片或底片

掃瞄大型投影片或底片時，請直接將投影片或底片擺放在工作平台上，如圖所示將欲掃瞄物往左上對齊，並緊靠光罩固定器。

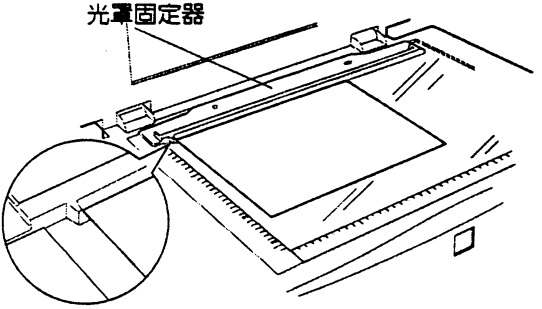

請注意！

可掃瞄的底片尺寸最大不超過290x420mm 。

掃瞄器若安裝有反射稿墊，請將其拆除。

掃瞄時，光罩必須蓋緊，否則掃瞄器將無法動作。

如果您所掃瞄的底片有點偏斜，可運用光罩固定器右側調整鈕加以調整。

第五章　自動進紙器的安裝

5-1 清點配件

自動進紙器能讓您一次掃瞄多份稿件，對掃瞄OCR光學文字 (Optical character recognition) 辨識稿或建立影像庫都很有幫助。

當您打開自動進紙器包裝時，請先清點下列配件，如有短缺或損壞，請立即與 EPSON 經銷商連絡。

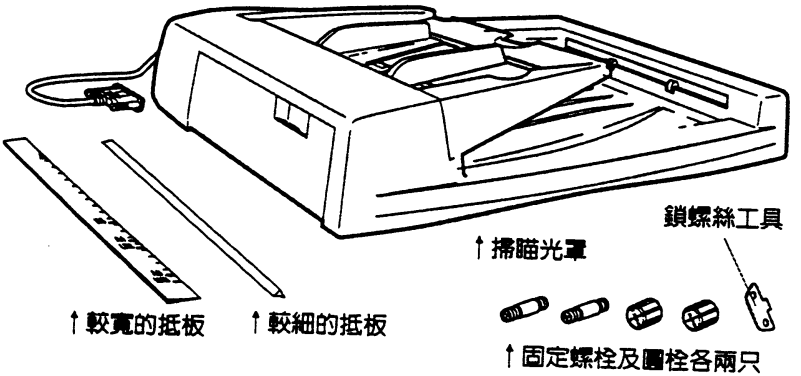

5-2 自動進紙器的安裝

安裝自動進紙器時請注意，由於自動進紙器很重且體積龐大，因此安裝時務必找人幫忙，並在掃瞄器四週保留適度的安裝空間。其安裝步驟如下：

1. 關閉掃瞄器電源，並拔掉插頭。

2. 如圖所示，雙手握住掃瞄器上蓋尾端，並垂直往上拉。

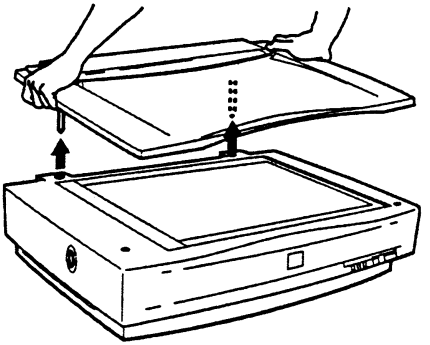

3. 利用隨附的鎖螺絲工具，將固定螺栓較短一側鎖進掃瞄器背面如圖示靠上方的圓孔中。

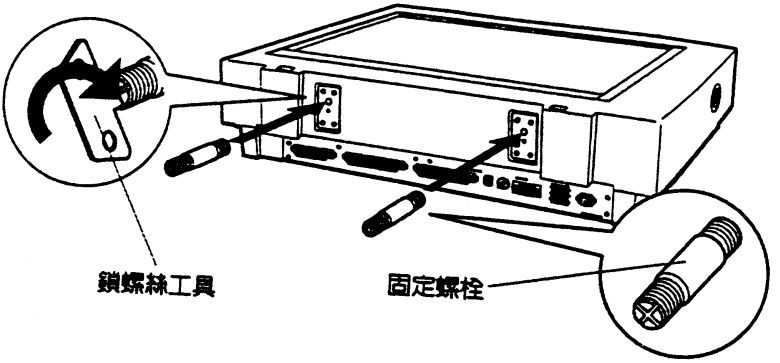

4. 將自動進紙器內側如圖所示的圓孔，對準已鎖於掃瞄器背面的兩個螺絲，並用力往前卡緊。

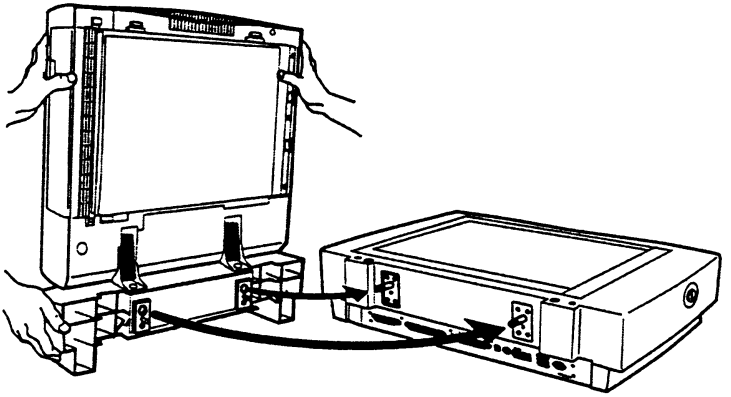

5. 利用鎖螺絲工具，將隨附的兩個圓栓鎖進自動進紙器後方的孔洞內。

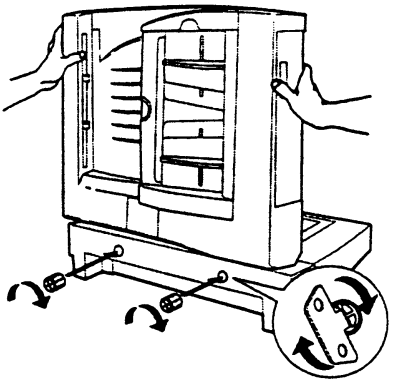

6. 將自動進紙器的接頭連接在掃瞄器背面的選購界面上，並將兩旁螺絲鎖緊以茲固定。

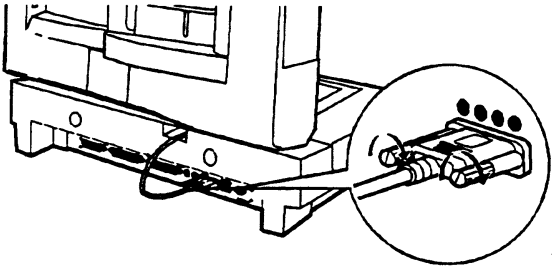

7. 隨附配件中有兩把類似量尺的進紙抵板，請撕掉背膠，將較寬的一把緊靠工作平台左側，並加以黏貼；較細的一把則先嵌入工作平台右側的卡榫，再加以黏貼。

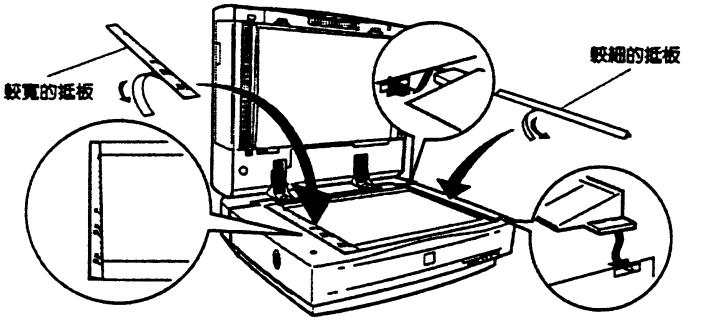

8. 最後，將自動進紙器合上即可從電腦端執行掃瞄動作。

請注意！

使用自動進紙器進紙一次以 30 張爲限 (整疊紙以不超過 17 磅重，6 公厘厚的紙張爲標準)。

5-3 使用自動進紙器進紙

使用自動進紙器進紙時，請依照下列步驟操作：

1. 將自動進紙器上的紙張邊緣定位器往兩側移到底，如果要掃瞄較長稿件，請將長度定位器外拉到底。

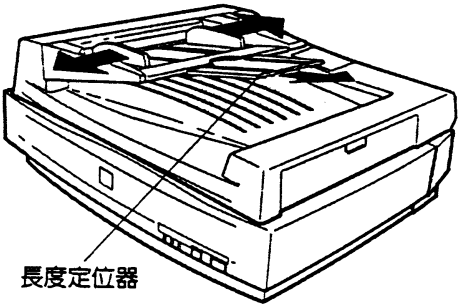

2. 將稿件整疊順齊後，欲掃瞄面朝上擺入進紙槽內，並視紙張寬度，調整兩旁的紙張邊緣定位器。

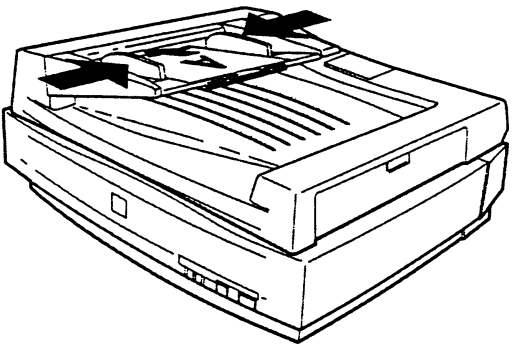

請注意！

進紙槽內的稿件會由最底層開始，順序掃瞄。

安裝自動進紙器後，仍然可參照 3-2 章節所描述的進行一般稿件的掃瞄。

第六章　簡易維護與故障排除

6-1 錯誤燈號的說明

當有錯誤發生時，掃瞄器會停止動作，並由控制面板上的 READY 與 ERROR 燈號顯示錯誤的類型，您可藉此找出錯誤的解決方法。

ERROR	READY	錯誤類型	解決方法
亮	亮	掃瞄軟體送出的指令有錯	不必按 RESET 鍵 只要重新掃瞄一次即可
閃爍	熄滅	界面設定有錯 或電腦連接不正確	檢查各串連設備的連接是否正確。再按 RESET 鍵或關機重置掃瞄器。
閃爍	閃爍	選購品的安裝或安全鎖定裝置有錯	檢查安全鎖定裝置及所安裝的選購品是否正常。再按 RESET鍵或關機重置掃瞄器。如果關機後依然出現不正常現象，請洽EPSON經銷商連絡。
熄滅	熄滅	選購品夾紙導致掃瞄器無法正常運作	檢查選購品運作是否正常或將夾紙移出

6-2 問題與解決

如果您在使用掃瞄器時有任何問題，請參考下列問題與解決方法的說明。

Q1. OPERATE 燈號無法亮起，怎麼辦？
A1. 檢查電纜線是否正確連接在掃瞄器上，插座是否固定妥當。

Q2. READY 燈號無法亮起，怎麼辦？
A2. 檢查掃瞄器和電腦是否正確連接，且電腦的電源是否已開啓。

Q3. 掃瞄器無法動作，怎麼辦？
A3. 檢查掃瞄軟體中選擇的界面與設定是否正確，且電腦界面連接端是否安裝妥當。如果您使用的是SCSI界面，請檢查SCSI ID號碼的設定與終端器的開關是否正確。

Q4. 掃瞄軟體無法正常運作，怎麼辦？
A4. 確定您所使用的掃瞄軟體已正確安裝。再檢查您所執行的系統是否符合掃瞄軟體的需求、所安裝的掃瞄軟體是否支援此型掃瞄器、或者電腦的記憶體容量是否足夠。

Q5. 掃瞄出來的影像有點扭曲或模糊，怎麼辦？
A5. 先檢查您的稿件是否平坦放置在掃瞄器工作平台上。如果稿件已平整放置，則再執行一次掃瞄動作，並不要在掃瞄期間掀開掃瞄上蓋或移動工作平台上的稿件。如果上述情況均正常，則確定一下掃瞄器擺放的場所是否平坦。

Q6. 掃瞄出來的影像有部份扭曲或模糊，怎麼辦？

A6. 掃瞄的稿件可能有摺痕、捲起或未平坦擺放在工作平台上。建議您換一份稿件掃瞄，並切記不要將重物擺在掃瞄器上。

Q7. 掃瞄出來的影像有某個邊緣不見了，怎麼辦？

A7. 掃瞄稿件的擺放位置超過工作平台上的可掃瞄範圍，請重新擺放稿件。

Q8. 掃瞄出來的影像其邊緣的色彩有點失真或扭曲，怎麼辦？

A8. 掃瞄的稿件如果太厚或邊緣有點摺到，會影響掃瞄出來的影像色彩。您可以找一張較大的紙蓋在掃瞄上蓋的邊緣，減少光線的射入。

Q9. 掃瞄出來的影像已經模糊或失焦，怎麼辦？

A9. 檢查一下您所掃瞄的稿件是否平穩的放在掃瞄器工作平台上。
並確定您所使用的掃瞄軟體是否將色彩亮度調得太暗。

Q10. 掃瞄出來的影像太暗，怎麼辦？

A10. 調整掃瞄軟體的色彩亮度設定，並檢查您所使用的電腦其螢幕亮度與對比是否調整在正確位置。

Q11. 掃瞄出來的影像其直線有點彎曲，怎麼辦？

A11. 掃瞄的稿件可能擺放在工作平台的角落，請將稿件往中心移動。

Q12. 掃瞄出來的影像和原來的影像不像，怎麼辦？

A12. 調整掃瞄軟體的設定。

也許您所使用的掃瞄軟體未完全安裝，導致其處理色彩的能力無法有效發揮。

Q13. 掃瞄稿件中某條線或點老是不見，怎麼辦？

A13. 如果這種情況發生在您使用印表機列印掃瞄影像時，請檢查您的印表機功能是否正常。如果類似情況在您的電腦螢幕及列印成品上都有出現，則可能代表掃瞄器的光電轉換器損壞，請立即與 EPSON 經銷商連絡。

Q14. 列印出來的影像較原來掃瞄的影像大或小，怎麼辦？

A14. 調整您所使用掃瞄軟體的列印尺寸設定，不要從螢幕上去判斷列印出的影像大小。

Q15. 掃瞄出來的影像無法列印，或列印出來的影像不是您所掃瞄的？

A15. 檢查一下電腦是否與印表機正確連接，且電腦中設定的印表機型號是否正確。再者確定您所使用的掃瞄軟體是否已正確安裝，並設定在這台印表機上。

6-3 自動進紙器夾紙處理

自動進紙器發生夾紙情形時，請確定紙張夾於何處，並依下列方法解決夾紙問題。

6-3-1 紙張夾在進紙口

當紙張夾在自動進紙器進紙口時，請將自動進紙器左側的夾紙取出槽門板往外扳，再緩緩拉出夾紙。拉出夾紙時，請務必小心謹慎，否則夾紙扯破後將更難處理。

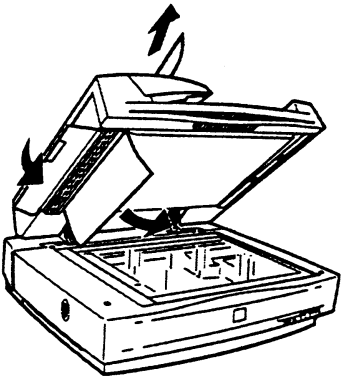

6-3-2 紙張夾在出紙口

當紙張夾在自動進紙器出紙口時，請將自動進紙器右側的夾紙取出槽門板往外扳，再緩緩拉出夾紙。拉出夾紙時，請務必小心謹慎，否則夾紙扯破後將更難處理。

清理完夾紙，請合上自動進紙器，並將掃瞄器電源關閉後再開啓。

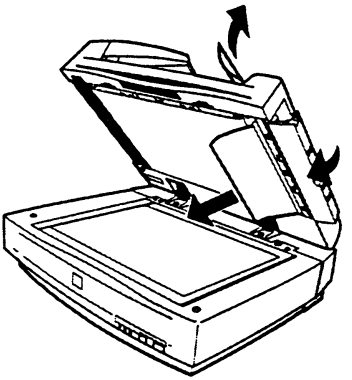

6-4 調整進紙位置

如果您覺得自動進紙器進紙太高或太低，不符您的需求時，請將自動進紙器如圖所示的蓋子往 OPEN 方向推，並依內部面板的指示調整進紙位置的高低。

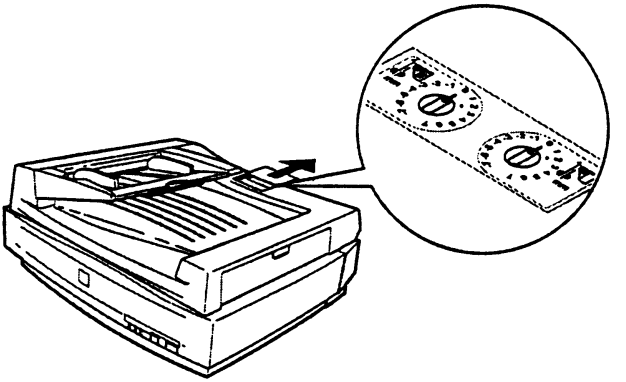

6-4-1 前端的影像掃瞄不到

如果您發現掃出來的影像，其前端老是不見，這可能是自動進紙器的進紙位置太高，請旋轉面板上的兩個圓鈕至適當位置。如圖所示，-1 代表調低 1mm，依此類推，負數的數字愈大，進紙的位置愈低。

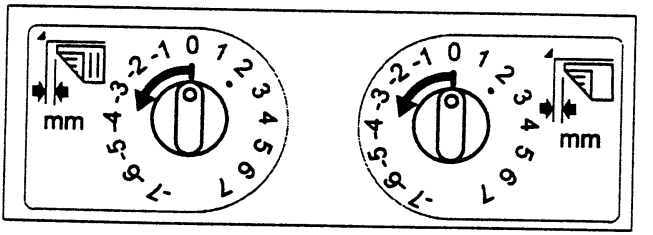

6-4-2 末端的影像掃瞄不到

如果您發現掃出來的影像，其末端老是不見，這可能是自動進紙器的進紙位置太低，請旋轉面板上的兩個圓鈕至適當位置。如圖所示，1 代表調高 1mm，依此類推，正數的數字愈大，進紙的位置愈高。

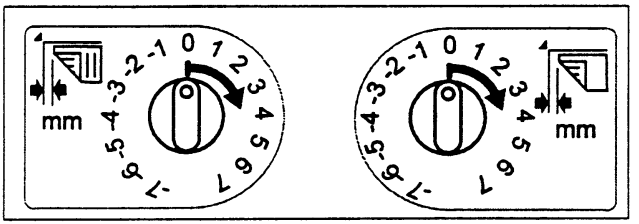

請注意！

進紙位置太高或太低，主要是由於工作平台上的進紙抵板未固定住，或黏貼位置不對，請參考前述步驟重新黏貼進紙抵板。

6-5 掃瞄器燈管的更換

當掃瞄器無法動作，且READY燈號及ERROR燈號呈現閃爍時，表示燈管使用過久或已損壞，爲了謹慎起見，請勿自行更換，必要時請洽EPSON經銷商連絡。

請注意！

千萬不要任意拆卸掃瞄器，有問題時務必與 EPSON 經銷商連絡。

6-6 掃瞄器的清潔

清潔掃瞄器有下列注意事項：

- 爲了讓掃瞄器保持在最佳狀態，建議您每隔一段時間就清潔一下掃瞄器；進行清潔工作前，請先將掃瞄器的電源線拔除。
- 清潔掃瞄器外部時，請使用稀釋過的清潔液輕輕擦拭。
- 若在工作平台上有許多灰塵，請用柔軟、乾燥的布擦拭。
- 如果在工作平台的玻璃上有不易清除的汙垢，請小心清理，不要在平台上留下刮痕，若有水滴請使用柔軟的布擦乾。
- 清潔完畢後，請確認在工作平台上已沒有灰塵，因爲灰塵容易讓掃瞄出來的影像產生白點。

6-7 掃瞄器的搬運

當您要搬運掃瞄器或準備長時間不使用時，請先執行下列步驟，再行收藏、搬運。其操作步驟如下：

1. 開啓掃瞄器電源，讓掃瞄器工作平台內的光電轉換器能回歸起始位置。
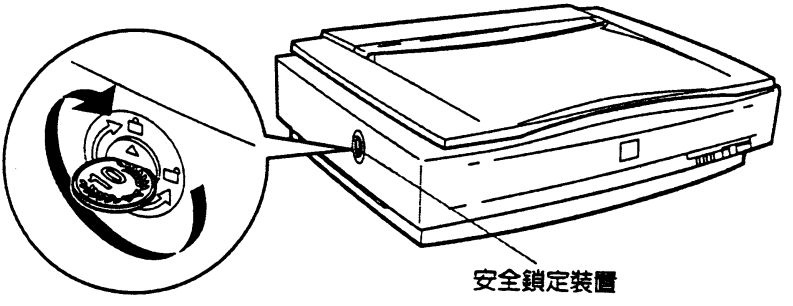
2. 關閉掃瞄器電源，並拿一枚十元硬幣，將掃瞄器左側的安全鎖定裝置如圖所示旋轉至 ⌂ 的位置，即可進行搬運。