# TM-T82III

EPSON
EXCEED YOUR VISION

## User's Guide

## Panduan Pengguna

## คู่มือผู้ใช้งาน

## Hướng dẫn sử dụng

## 用户指南

## 使用説明書

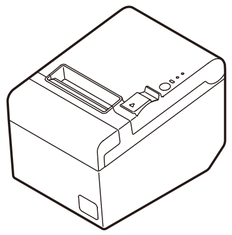

*413806202*

©Seiko Epson Corporation 2019-2020. All rights reserved.
Printed in XXXXXX

## *Standards and Approvals*

The following standards are applied only to the products that are so labeled. (EMC is tested using the Epson power supplies.)

Oceania: Radiocommunications (Electromagnetic Compatibility) Standard , Class A

## *For Users in Oceania*

### *WARNING*

This is a Class A product. In a domestic environment this product may cause radio interference in which case the user may be required to take adequate measures.

## 面向中国用户

### 警告

此为A 级产品，在生活环境中，该产品可能会造成无线电干扰。在这种情况下，可能需要用户对其干扰采取切实可行的措施。

## 面向台灣使用者

### 警告

此為甲類資訊技術設備，於居住環境中使用時，可能會造成射頻擾動，在此種情況下，使用者會被要求採取某些適當的對策。

### 電力規格

| | |
|---|---|
| 電源： | 僅限於指定的AC 適配器[AC Adapter,C1 (型號：M235B)]。 |
| 消耗電流(24 V)： | 1.5 A |

### 警語

檢修印表機之前，請先拔掉印表機的電源線。

### 功能規格

| | |
|---|---|
| 列印方式 | 熱感式印表機 |

### 緊急處理方法

發生下列狀況時，請先拔下印表機的電源線並洽詢Epson授權服務中心：
- 電源線或插頭損壞
- 有液體噴灑到印表機
- 印表機摔落或機殼損壞
- 印表機無法正常操作或是列印品質與原來有明顯落差

### 注意事項

- 只能使用印表機上所註明的電源規格。
- 請遵守印表機上所有的警示和説明。
- 乙太網路：不支援10Base-T。

| | |
|---|---|
| 製造年份及製造號碼 | 見機體標示 |
| 生產國別 | 見機體標示 |
| 製造商 | SEIKO EPSON CORPORATION |
| 地址 | 3-5, Owa 3-chome, Suwa-shi, Nagano-ken 392-8502,Japan |
| 網站 | www.epson.com/ |
| 電話 | 81-263-52-2552 |
| 進口商 | 台灣愛普生科技股份有限公司 |
| 地址 | 台北市信義區松仁路100 號15 樓<br>15F, No.100, Songren Rd., Sinyi Dist., Taipei City, Taiwan |
| 電話 | （02）8786-6688（代表號） |

## *Untuk Pengguna Indonesia*

| | |
|---|---|
| **Di Impor oleh:** | PT. Epson Indonesia |
| **NOMOR:** | **I.24.EI1.01517.0419** |
| **pada tanggal:** | **16 April 2019** |

### *Spesifikas*

| | |
|---|---|
| Metode cetak: | Pencetakan garis termal |
| Catu daya: | AC Adapter,C1 |

### *Informasi lain*

| | |
|---|---|
| Negara pabrikan: | Periksa label pada badan produk. |
| Pabrikan: | SEIKO EPSON CORPORATION |
| Alamat: | 3-5, Owa 3-chome, Suwa-shi, Nagano-ken 392-8502, Jepang |
| Website: | www.epson.com/ |

### *Menghubungi Customer Support*

Apabila produk tidak beroperasi dengan benar dan Anda tidak dapat menyelesaikan permasalahan dengan menggunakan petunjuk perbaikan ini, sebaiknya Anda menghubungi Layanan "Customer Support" kami.

PT. EPSON INDONESIA
CIBIS Tower 9, 3rd floor Cibis Business Park, Jalan T.B.Simatupang No. 2, Jakarta 12560
Help Desk: (021) 80866766, Fax: (021) 80866799

EPSON SUPPORT CENTER :

| | |
|---|---|
| Jakarta: | (021) 62301104, 62301103 |
| Bandung: | (022) 4207033 |
| Surabaya: | (031) 5355035 |
| Yogyakarta: | (0274) 581065 |
| Medan: | (061) 42066090, 42066091 |
| Makassar: | (0411) 8911071 |
| Pontianak: | (0561) 735507 |
| Pekanbaru: | (0761) 45895 |

Untuk informasi lebin lengkap, Anda dapat menghubungi website kami:
**www.epson.co.id**

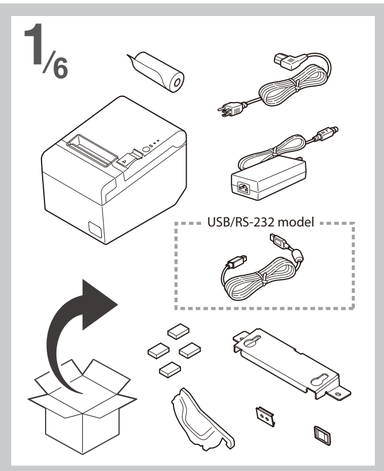


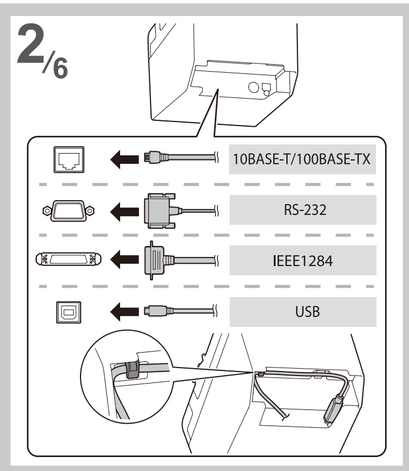


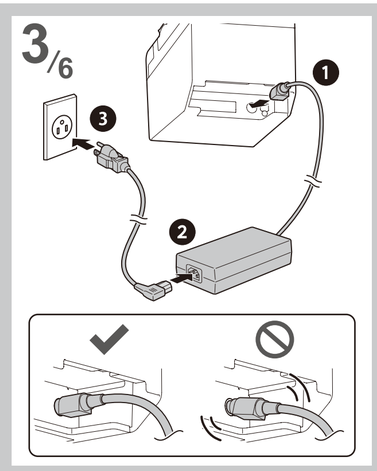


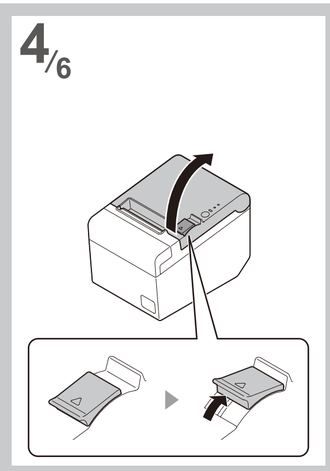


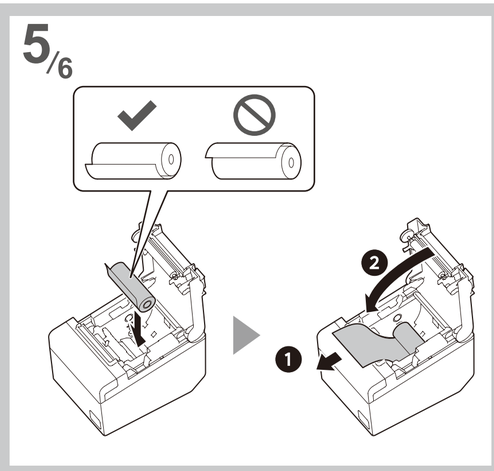


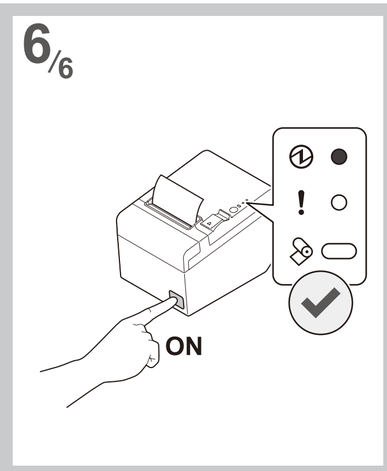


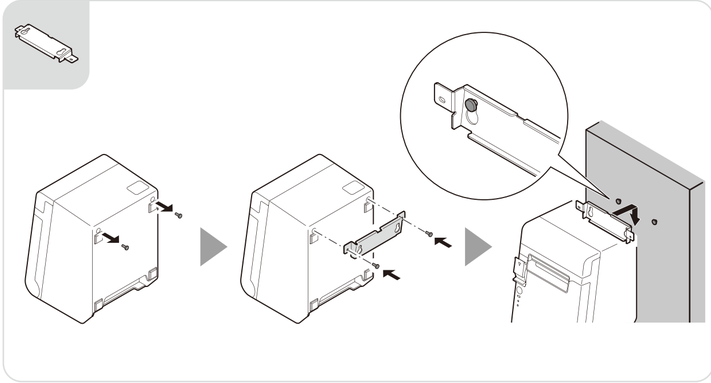

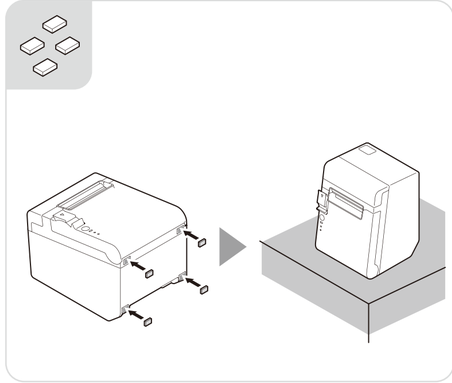

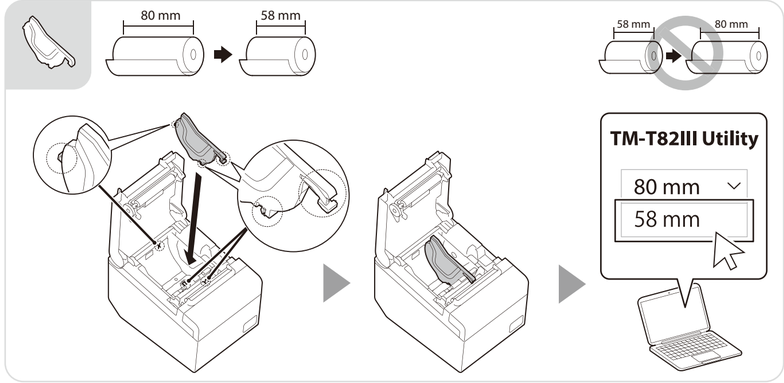


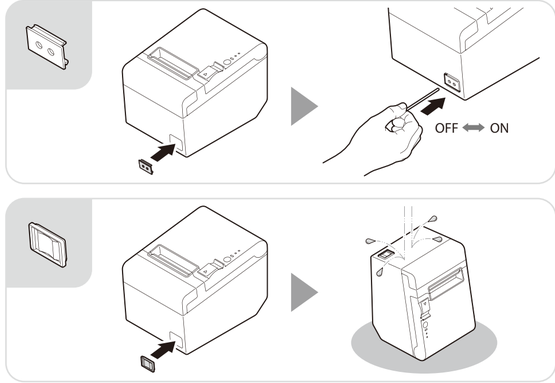

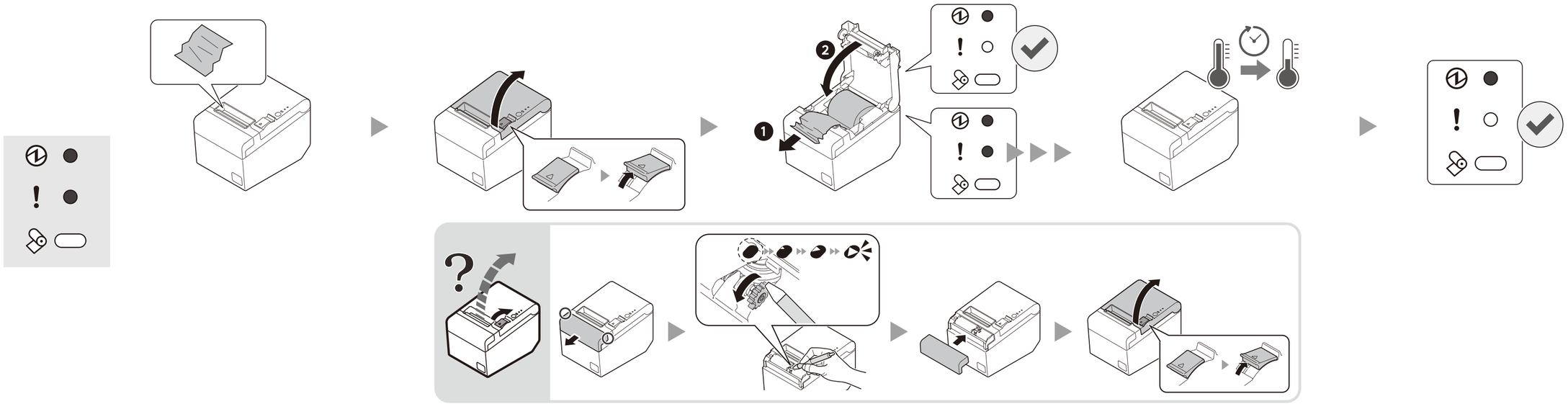

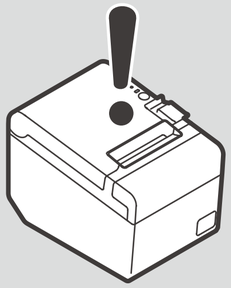

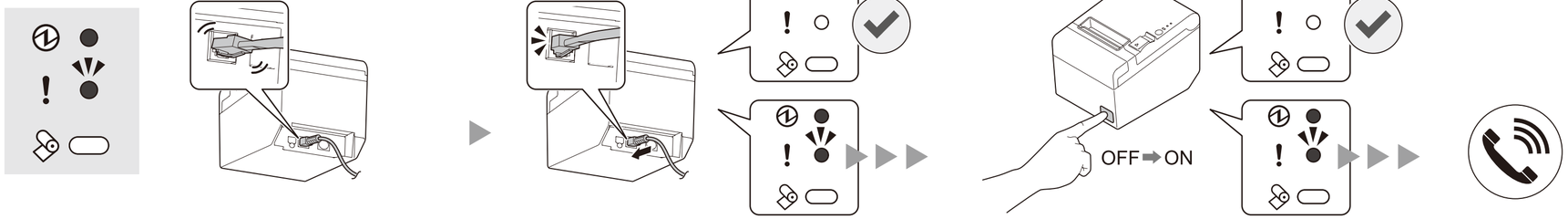
OFF➡ON

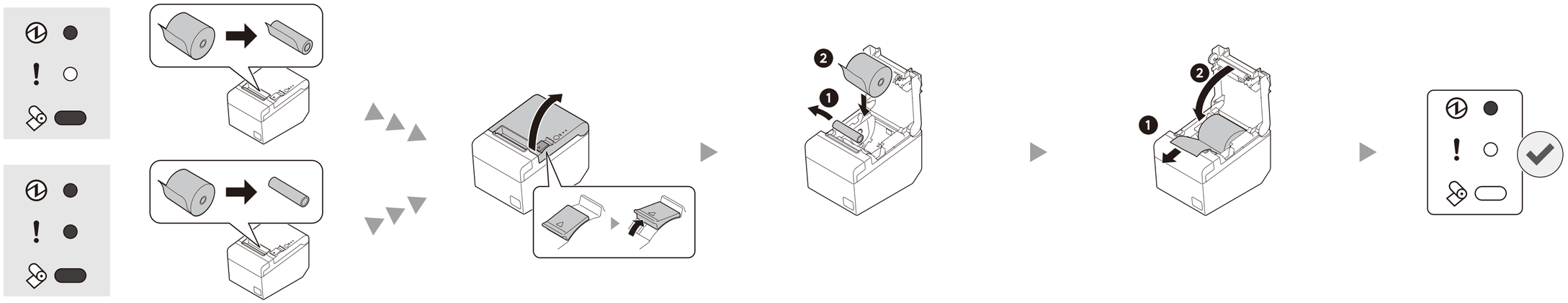

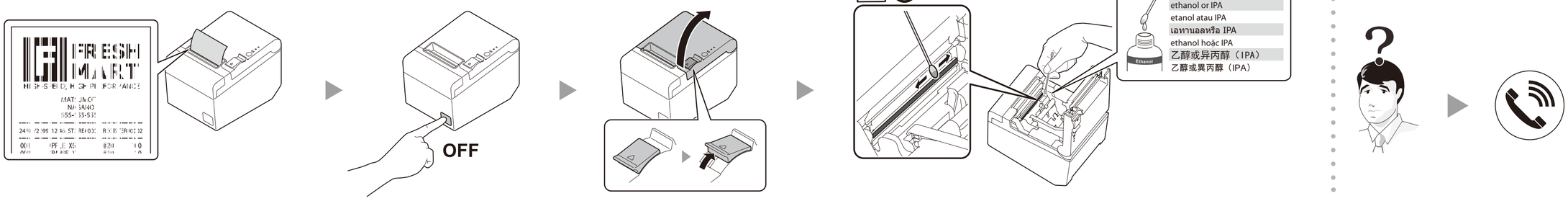
FRESH MART
OFF
ethanol or IPA
etanol atau IPA
เอทานอลหรือ IPA
ethanol hoặc IPA
乙醇或异丙醇（IPA）
乙醇或異丙醇（IPA）
Ethanol